QUICK START GUIDE EN

HURTIG STARTVEJLEDNING DA

LÜHIJUHEND ET

PIKAOPAS FI

GREITOS PRADŽIOS VADOVAS LT

ĪSĀ LIETOŠANAS PAMĀCĪBA LV

HURTIGSTARTVEILEDNING NO

SNABBSTARTSGUIDE SE

memmert

WTB

| 6 | 11 | 15 | 24 | 35 | 50 |

www.memmert.com

D49016 - 05/2023

QUICK START GUIDE - ENGLISH

This guide provides a short overview of the operation of Memmert appliances as well as the safety regulations that have to be adhered to. This contains only basic initial information relevant for your appliance. For detailed descriptions of individual functions, please see your appliance's operating manual. Information about the appliance type, size and performance data can be found directly on the appliance's name plate. Detailed operating manuals for your appliances are available online at:
www.memmert.com/user-manuals
Always read the entire operating manual before working with the appliance!

Scan for detailed information!

SAFETY

⚠ WARNING

After removing covers, live parts may be exposed. Touching these can lead to an electric shock. Disconnect the mains plug before removing any covers. Work on the electrical system must only be performed by qualified electricians.

⚠ WARNING

When loading the appliance with an unsuitable load, poisonous or explosive vapours or gases may be produced. This could cause the appliance to explode, and persons could be severely injured or poisoned. The appliance may only be loaded with materials / test objects that do not emit any poisonous or explosive vapours when heated up.

⚠ CAUTION

Hot steam can build up inside the appliance. You may be scalded when opening the lid or coming into close contact with the surface of the water. Keep a safe distance away from the water's surface when opening the lid and when removing.

⚠ WARNING

Operating without a tempering medium can cause the appliance to overheat and pose a fire hazard. Do not operate the water bath without a tempering medium. Always observe the minimum fill level for the tray.

⚠ WARNING

Depending on operation, the surfaces of the appliance and the chamber load may still be very hot after the appliance is switched off. Touching these surfaces can cause burns. Wear heat-resistant protective gloves or wait until the appliance cools down before touching.

⚠ WARNING

The drain valve can become overheated while emptying the water bath. Touching its surface can cause burns. Use heat-resistant protective gloves to turn the drain valve on/off or let the tempering medium cool down first and empty the water bath when it has reached a lukewarm temperature.

Requirements of the operating personnel

The appliance may only be operated and maintained by persons who are of legal age and have been instructed accordingly. Personnel who are to be trained, instructed or who are undergoing general training may only work with the appliance under the continuous supervision of an experienced person. Repairs may only be performed by qualified electricians. The regulations in the separate service manual must be observed.

Changes and alterations

No unauthorised changes or alterations may be made to the appliance. No parts may be added or inserted which have not been approved by the manufacturer. Unauthorised changes or alterations result in the CE declaration of conformity losing its validity, and the appliance may no longer be operated. The manufacturer is not liable for any damage, danger or injuries that result from unauthorised changes or alterations, or from non-observance of the regulations in this manual.

Behaviour in case of malfunctions and irregularities

The appliance may only be used in a flawless condition. If you as the operator notice irregularities, malfunctions or damage, immediately take the appliance out of service and inform your superior.

Switching off the appliance in an emergency

Push the On/Off switch on the appliance and disconnect power plug. This disconnects the appliance from the power supply at all poles.

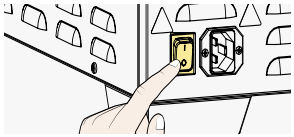

Applied directives and standards

- Directive 2014/30/EU amended

Directive of the council on the approximation of the laws of the member states relating to electromagnetic compatibility.
Standards complied with:
EN 61326-1:2013

- Directive 2014/35/EU amended

Directive of the council for harmonisation of the laws of member states relating to electrical equipment designed for use within certain voltage limits. Standards complied with:
EN 61010-1:2010, EN 61010-1:2010/A1:2019/AC:2019-04, EN 61010-1:2010/A1:2019; EN IEC 61010-2-010:2020

Intended use

WTBxx	The Memmert waterbaths are intended for the indirect tempering of samples or materials. Water is meant to be used as the tempering medium. A wide variety of samples are tempered in a range from approx. 5°C above room temperature to 100 °C. This can be done in suitable vessels such as test tubes, Erlenmeyer flasks etc., or if the sample to be tempered is suitable, in direct contact with the tempering medium. It is not possible to include all possible applications. Application is at the operator's discretion and under their responsibility.

Improper use

Any other use is improper and may result in hazards and damage. The appliance is not explosion-proof (does not comply with the German occupational health and safety regulation VBG 24). The appliance may only be loaded with materials and substances which cannot release any toxic or explosive vapours at the set temperature and which cannot explode, burst or ignite. The appliance may not be used for the drying, evaporation and burning-in of paints or similar materials, the solvents of which could form an explosive mixture when combined with air. If there is any doubt as to the composition of materials, they must not be loaded into the appliance. Potentially explosive gas-air mixtures must not form, neitherin the working chamber nor in the direct vicinity of the appliance.

Appliance overview

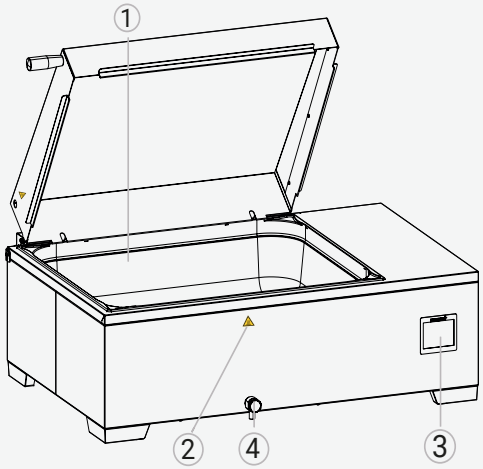

1 Stainless steel tray
2 Caution hot" marking
3 Touch display 3,5 "
4 Outlet valve

Connections and interfaces

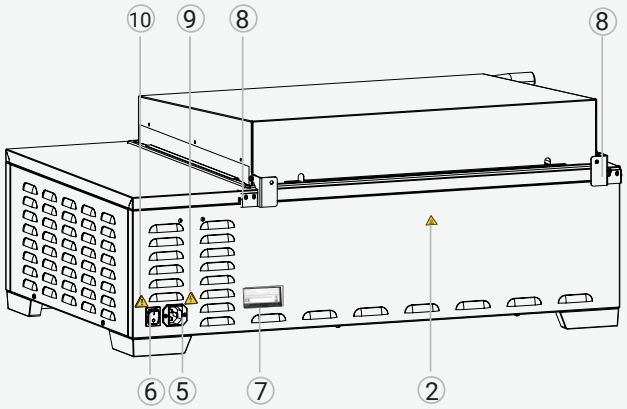

5 Mains plug
6 Main switch
7 Name plate
8 Lid fastening
9 Attention" marking
10 Marking "Electric shock hazard

Designation (nameplate)

1 Type designation
2 Operating voltage
3 Applied standard
4 Degree of protection
5 CE conformity
6 Manufacturer address
7 Disposal note
8 Nominal temperature
9 Connection / power ratings
10 Appliance number

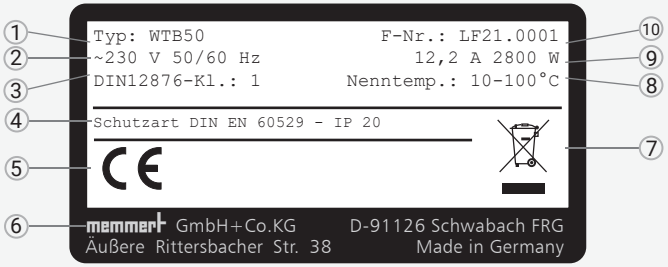

⚠ WARNING

Condensation in the electrical components may cause short circuits. After transporting or storing the device under humid conditions, remove it from its packaging and let it ventilate for at least 24 hours in normal environmental conditions. Do not connect the device to the mains power during this time.

⚠ CAUTION

The appliance could fall over and injure you. If a lid is mounted, do not transport the appliance while it is open. Never tilt the appliance and only transport it empty and in upright position.

⚠ CAUTION

Because of the heavy weight of the appliance, you could injure yourself if you try to lift it. Observe the required number of people to carry equipment.

⚠ CAUTION

You may get your hands or feet squashed when transporting and installing the appliance. Wear protective gloves and safety boots. Only grasp the appliance below on the sides between the mounted adjustable feet.

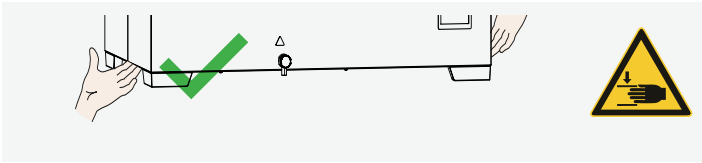

Setting up

⚠ CAUTION

If the appliance is set up on an uneven surface, it can fall over and injure you or other people. Always place the appliance on an even, load-bearing and non-slip surface.

⚠ CAUTION

The surfaces of the appliance can overheat during operation and overheat heat-sensitive surfaces in close proximity to the appliance. Always place the appliance on a heat-resistant surface and maintain the specified clearance around the appliance.

The distance between the wall and the rear of the appliance must be at least 15 cm. The clearance from the ceiling must not be less than 75 cm and the side clearance from walls or nearby appliances must not be less than 30 cm. Sufficient air circulation in the vicinity of the appliance must be guaranteed at all times.

Putting into operation

NOTICE

The first time the appliance is operated, it must not be left unattended until it has reached the steady state.
For connection, please observe the national regulations. Observe the connection and power ratings (see nameplate and technical data). Make sure to establish a safe PE conductor connection.

Place the power cable so that

- it does not represent a trip hazard
- it cannot come into contact with any hot parts
- it is easily accessible at all times and can be pulled off quickly, for example in case of interference or an emergency

FILLING AND EMPTYING THE APPLIANCE

Filling

NOTICE

Observe the following points before filling the water bath:

- Water bath may not be operated while empty.
- Check that the outlet valve is closed before filling
- Observe the minimum fill level for the water bath.
- Observe the maximum filling level when filling and loading the water bath, which is marked by the notches in the water bath tray.

Large WTB	Filling level
6	min. 4 cm
11	
15	
24	
35	
50	

Emptying

NOTICE

Observe the following points before emptying the water bath:

- Allow water cool down before draining.
- Outlet valve can overheat during operation, please observe safety instructions.
- Open outlet valve slowly to prevent water from leaking out uncontrolled.

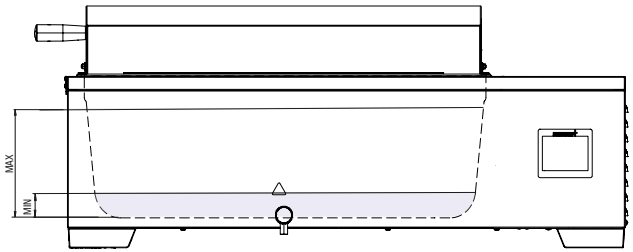

SWITCHING ON AND OPERATION

Basic operation - Setting the temperature

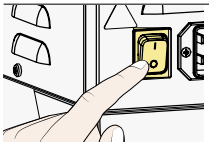

PRESS
to switch on

TEMPERATURE
select

Set

SCROLL
to set and confirm

✓

Basic operation - Setting the CustomView

SETTINGS
select

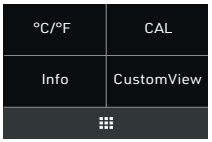

CustomView
select

TEMPERATURE & SET
apply and confirm

✓

DISPOSAL

This product is subject to the Directive 2012/19/EC on Waste Electrical and Electronic Equipment (WEEE) of the European Parliament and of the Council. This appliance has been brought to market after August 13th, 2005 in countries which have already integrated this directive into their national laws. It may not be disposed of in normal household waste. For disposal, please contact your dealer or the manufacturer. Any appliances that are infected, infectious or contaminated with materials hazardous to health are excluded from return. Please also observe all other regulations applicable in this context.

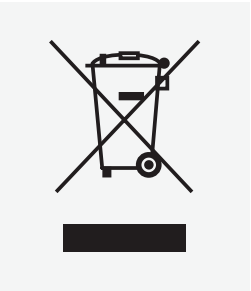

Note for Germany:
The appliance may not be left at public or communal recycling or collection points.

HURTIG STARTVEJLEDNING – DANSK

Denne vejledning giver en kort oversigt over driften af Memmert-apparaterne, samt de sikkerhedsanvisninger, der skal følges i forbindelse med betjeningen. Dette indeholder kun grundlæggende indledende oplysninger, der er relevante for dit apparat. For detaljerede beskrivelser af individuelle funktioner bør du læse betjeningsvejledningen til apparatet. Oplysninger om apparatets type, størrelse og ydeevne kan findes direkte på apparatets typeskilt. Du kan finde detaljerede driftsmanualer til dit apparat online på:
www.memmert.com/user-manuals
Læs altid hele driftsmanualen, inden arbejdet med apparatet påbegyndes!

Scan efter detaljerede oplysninger!

SIKKERHED

⚠ ADVARSEL

Efter fjernelsen af beklædninger kan der forekomme blotlagte spændingsførende dele. Du kan få elektrisk stød ved berøring heraf. Frakobl strømstikket, inden du fjerner beklædningerne. Arbejder på de elektroniske komponenter skal udføres af elektrikere.

⚠ ADVARSEL

Hvis apparatet påfyldes med uegnet påfyldningsmateriale, kan der dannes giftige eller eksplosive dampe eller gasser. Dette kan forårsage, at apparatet eksploderer, og at personer kan blive alvorligt såret eller forgiftet. Enheden må udelukkende fyldes med materiale/prøvemateriale, der ikke danner giftige eller eksplosive gasser ved opvarmning.

⚠ FORSIGTIG

Der kan opbygges varm damp inde i apparatet. Du kan blive skoldet, når du åbner låget eller kommer i tæt kontakt med vandoverfladen. Hold en sikker afstand væk fra vandoverfladen, når låget åbnes, og når det fjernes.

⚠ ADVARSEL

Betjening uden tempereringsmedie kan medføre, at apparatet overophedes og udgør en brandfare. Brug ikke vandbadet uden et tempereringsmedie. Overhold altid det minimale påfyldningsniveau for bakken.

⚠ ADVARSEL

Afhængigt af driftstilstanden kan apparatets overflader og påfyldningsmaterialet i kammeret stadig være meget varme, efter at apparatet er slukket. Der er risiko for forbrænding i tilfælde af berøring. Bær temperaturfaste beskyttelseshandsker, eller vent, indtil enheden er kølet ned efter deaktiveringen.

⚠ ADVARSEL

Afløbsventilen kan blive overophedet under tømning af vandbadet. Berøring af overfladen kan medføre forbrændinger. Brug varmebestandige beskyttelseshandsker til at tænde/slukke for afløbsventilen eller lad tempereringsmediet afkøle og, tøm først vandbadet, når indholdet har nået en lunken temperatur.

Krav til brugerne

Enheden må udelukkende betjenes og vedligeholdes af personer med den lovmæssige lavalder, der er instrueret heri. Personale under uddannelse, oplæring, instruktion eller under almen uddannelse må kun arbejde med enheden under konstant opsyn af en erfaren person. Reparationer skal udføres af elektrikere. I den forbindelse skal anvisningerne i den separate servicemanual følges.

Ændringer og ombygninger

Det er forbudt selv at foretage ombygninger eller ændringer på enheden. Det er ikke tilladt at montere eller integrere komponenter, som ikke er godkendt af producenten. CE-overensstemmelsen er kun gyldig, og enheden må kun anvendes, så længe der ikke selv er foretaget ombygninger eller ændringer. Producenten er ikke ansvarlig for skader, farer eller kvæstelser, der skyldes uautoriserede ændringer eller omdannelser, eller fra manglende overholdelse af reglerne i denne vejledning.

Adfærd i tilfælde af fejl og uregelmæssigheder

Enheden må udelukkende anvendes, når den er i fejlfri stand. Hvis du som operatør bemærker uregelmæssigheder, funktionsfejl eller skader, skal du straks stoppe driften af apparatet og informere din overordnede.

Deaktivering af enheden i nødstilfælde

Tryk på Tænd-/Sluk-kontakten på apparatet, og tag netstikket ud. Dette sikrer en afbrydelse af apparatet på alle poler.

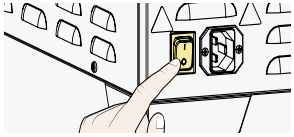

Gældende standarder

▶ Direktiv 2014/30/EU ændret

Rådets direktiv om indbyrdes tilnærmelse af medlemsstaternes lovgivning om elektromagnetisk kompatibilitet
Overholdte standarder:
EN 61326-1:2013

▶ Direktiv 2014/35/EU ændret

Rådets direktiv om tilnærmelse af medlemsstaternes lovgivning om elektrisk materiel bestemt til anvendelse inden for visse spændingsgrænser Overholdte standarder:
EN 61010-1:2010, EN 61010-1:2010/A1:2019/AC:2019-04, EN 61010-1:2010/A1:2019; EN IEC 61010-2-010:2020

Tilsigtet brug

WTBxx	Memmert-vandbade er beregnet til indirekte temperering af prøver eller materialer. Vand er beregnet til at blive brugt som tempereringsmedie. En lang række prøvematerialer kan tempereres i et interval fra ca. 5 °C over stuetemperatur til 100 °C. Dette kan gøres i egnede beholdere såsom reagensglas, Erlenmeyer-kolber osv., eller hvis prøven, der skal tempereres, er egnet, i direkte kontakt med tempereringsmediet. Det er ikke muligt at medtage alle mulige anvendelser. Anvendelse sker efter operatørens skøn og under deres ansvar.

Forkert brug

Enhver anden anvendelse er forbudt og kan medføre farer og skader. Enheden er ikke eksplosionssikret (den er ikke i overensstemmelse med det tyske erhvervsfællesskabs forskrift VBG 24). Enheden må udelukkende påfyldes materialer og stoffer, som ikke kan udvikle giftige eller eksplosive dampe ved den indstillede temperatur, og som ikke selv kan eksplodere, sprænge eller antændes. Enheden må ikke anvendes til at tørre, afdampe og brænde lak eller lignende stoffer, såfremt det indeholdte opløsningsmiddel kan danne en eksplosionsfarlig blanding i kombination med luft. Enheden må ikke påfyldes det pågældende materiale, hvis der hersker tvivl om materialeegenskaberne i forhold til ovenstående. Der må ikke dannes potentielt eksplosive gas-luftblandinger, hverken i arbejdskammeret eller i nærheden af apparatet.

Apparatoversigt

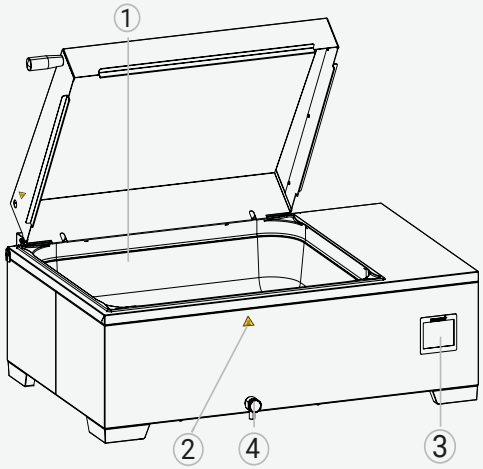

1 Bakke i rustfrit stål
2 Forsigtig varm"-mærkning
3 Touch display 3,5"
4 Udløbsventil

Tilslutninger og grænseflader

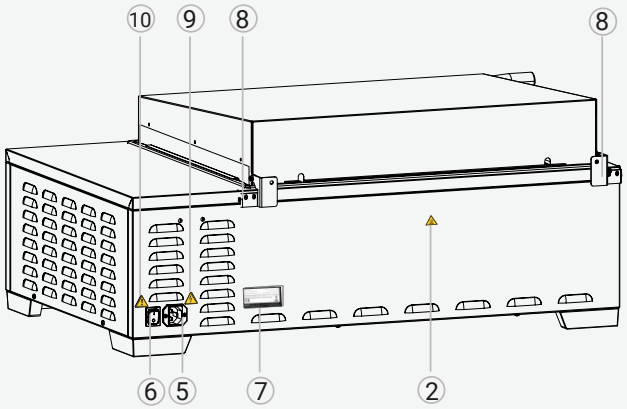

5 Netstik
6 Hovedkontakt
7 Navne skilt
8 Lågfastgørelse
9 Attention"-mærkning
10 Mærkning
Fare for elektrisk stød

Mærkning (typeskilt)

1 Typebetegnelse
2 Driftsspænding
3 Anvendt standard
4 Beskyttelsesgrad
5 CE-overensstemmelse
6 Producentens adresse
7 Bortskaffelsesanvisning
8 Nominel temperatur
9 Forbindelses-/strømværdier
10 Apparatets nummer

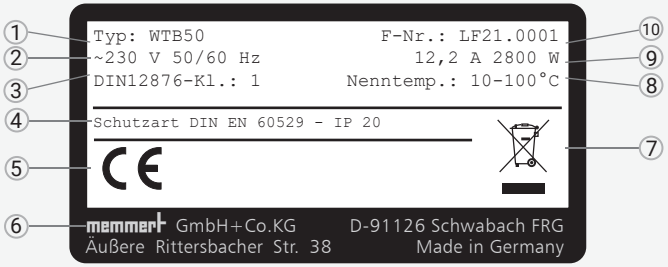

⚠ ADVARSEL

Ved kondens i enhedens elektriske dele kan der opstå en kortslutning Lad enheden hvile i mindst 24 timer i udpakket tilstand ved normale omgivende betingelser efter transport eller opbevaring under fugtige betingelser. I denne periode må enheden ikke sluttes til forsyningsspænding.

⚠ FORSIGTIG

Du kan på grund af enhedens vægt komme til skade, hvis du forsøger at løfte den alene. Se det krævede antal mennesker, der skal til for at bære udstyr.

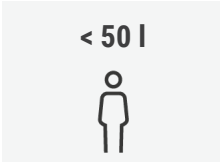

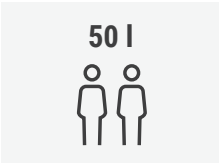

⚠ FORSIGTIG

Der er risiko for, at enheden kan vælte, hvorved du kan komme alvorligt til skade. Hvis der er monteret et låg, må du ikke transportere apparatet, mens dette er åbent. Vip aldrig apparatet og transporter det kun tomt og i lodret position.

⚠ FORSIGTIG

Der er risiko for, at du kan få klemmeskader på hænder eller fødder ved transport og opstilling af apparatet. Anvend beskyttelseshandsker og sikkerhedssko. Tag kun fat i apparatet nedenunder på siderne mellem de monterede justerbare fødder.

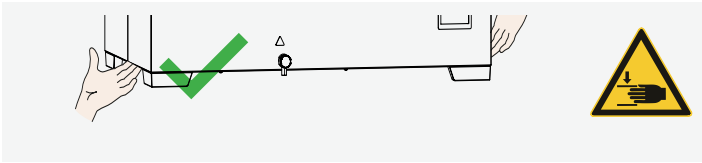

Opstilling

⚠ FORSIGTIG

Hvis apparatet er anbragt på en ujævn overflade, kan det vælte og kvæste dig eller andre mennesker. Anbring altid apparatet på en jævn, bærende og skridsikker overflade.

⚠ FORSIGTIG

Apparatets overflader kan blive overophedede under driften og overophede varmefølsomme overflader i nærheden af apparatet. Anbring altid apparatet på en varmebestandig overflade, og overhold den angivne afstand omkring apparatet.

Afstanden mellem væggen og bagsiden af apparatet skal være mindst 15 cm. Afstanden fra loftet må ikke være mindre end 75 cm, og sideafstanden fra vægge eller apparater i nærheden må ikke være mindre end 30 cm. Der skal altid være tilstrækkelig luftcirkulation i nærheden af apparatet.

Idriftsættelse

BEMÆRK

Første gang apparatet betjenes, må det ikke efterlades uden opsyn, før det har nået den stabile tilstand.
Tilslutningen skal udføres i overensstemmelse med de enkelte landes respektive bestemmelser. Overhold tilslutnings- og strømklassificeringerne (se typeskiltet og de tekniske data). Beskyttelseslederforbindelsen skal være sikker.

Placer netkablet, så

- man ikke kan snuble over det
- det ikke kan komme i berøring med varme dele
- der altid er adgang til det, og det nemt kan nås og hurtigt kan afbrydes, hvis der opstår fejl eller i nødstilfælde

PÅFYLDNING OG TØMNING AF APPARATET

Påfyldning

BEMÆRK

Overhold følgende punkter inden påfyldning af vandbadet:

- Vandbadet må ikke betjenes, når det er tomt.
- Kontrollér at udløbsventilen er lukket inden påfyldning
- Overhold det minimale påfyldningsniveau for vandbadet.
- Overhold det maksimale påfyldningsniveau, som er markeret med hakkene i vandbadsbakken, under påfyldning og placering af prøver i vandbadet.

Stort WTB	Påfyldningsniveau
6	min. 4 cm
11	
15	
24	
35	
50	

Tømning

BEMÆRK

Overhold følgende punkter inden tømning af vandbadet:

- Lad vandet køle af, før det drænes.
- Udløbsventilen kan blive overophedet under drift. Overhold sikkerhedsanvisningerne.
- Åbn udløbsventilen langsomt for at forhindre vandet i at løbe ukontrolleret ud.

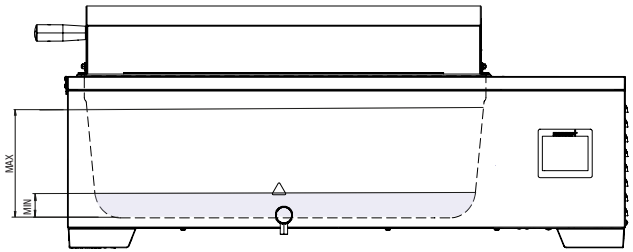

AKTIVERING OG DRIFT

Grundlæggende betjening – indstilling af temperatur

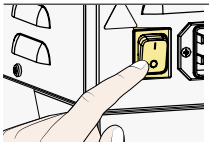

TRYK
for at tænde

TEMPERATUR
vælg

Set

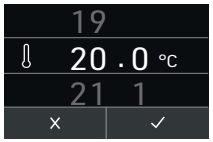

RUL
for at indstille og bekræfte

✓

Grundlæggende betjening – indstilling af CustomView

INDSTILLINGER
vælg

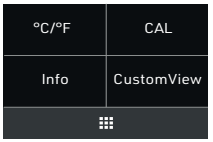

CustomView
vælg

TEMPERATUR OG INDSTILLING
anvend og bekræft

✓

BORTSKAFFELSE

Dette produkt er underlagt Europa-Parlamentets og Rådets direktiv 2012/19/EF om affaldselektrisk og elektronisk udstyr (WEEE). Dette apparat er blevet tilgængeligt på markedet efter 13. august 2005 i lande, der allerede har integreret dette direktiv i deres nationale love. Den må ikke bortskaffes som almindeligt husholdningsaffald. Kontakt forhandleren eller producenten, hvis enheden skal bortskaffes. Enheder, der er inficerede, infektiøse eller forurenet med sundhedsfarlige stoffer, kan ikke tages tilbage. Overhold også alle andre forskrifter i denne sammenhæng.

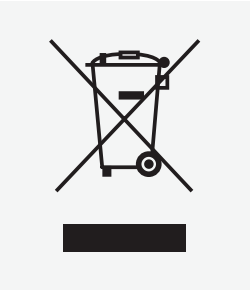

Anvisning gældende for Tyskland:
Enheden må ikke afleveres hos offentlige eller kommunale indsamlingssteder.

KIIRJUHEND – EESTI

Selles juhendis antakse lühike ülevaade Memmerti seadmete toimimisest ja ohutusnõuetest, mida tuleb järgida. See sisaldab teie seadme jaoks ainult olulist algteavet. Funktsioonide üksikasjalikke kirjeldusi lugege seadme kasutusjuhendist. Teavet seadme tüübi, suuruse ja toimivusandmete kohta leiate otse seadme nimeplaadilt. Teie seadmete üksikasjalikud kasutusjuhendid on saadaval veebis:

www.memmert.com/user-manuals

Enne seadmega töötamist lugege alati kogu kasutusjuhend läbi!

Skannige, et lugeda üksikasjalikku teavet!

OHUTUS

⚠ HOIATUS

Korpuse lahtivõtmisel saate juurdepääsu osadele, mis võivad olla pingestatud. Nende puudutamine võib põhjustada elektrilöögi. Enne korpuse avamist ühendage seade elektrivõrgust lahti. Elektrisüsteemi töid tohivad teha ainult kvalifitseeritud elektrikud.

⚠ HOIATUS

Kui seadmesse laaditakse sobimatuid aineid või esemeid, võivad tekkida mürgised või plahvatusohtlikud aurud või gaasid. Tulemuseks võib olla seadme plahvatus ja inimesed võivad saada raskeid kehavigastusi või mürgistuse. Seadmesse võib laadida ainult selliseid aineid/katseesemeid, millest ei eraldu kuumutamisel mürgiseid ega plahvatusohtlikke aure.

⚠ ETTEVAATUST

Seadmes võib koguneda kuum aur. Kaant avades või veepinnaga lähedalt kokku puutudes võite saada kõrvetada. Hoidke kaane avamisel ja eemaldamisel veepinnast eemal ohutus kauguses.

⚠ HOIATUS

Ilma karastusaineta töötamine võib põhjustada seadme ülekuumenemise ja põhjustada tuleohu. Ärge kasutage veevanni ilma karastusaineta. Järgige alati aluse minimaalset täitetaset.

⚠ HOIATUS

Olenevalt kasutamisviisist võivad seadme pinnad ja sellesse laaditud esemed/ained olla väga kuumad veel mõnda aega pärast seadme väljalülitamist. Neid pindu puudutades võite saada põletusi. Kandke kuumakindlaid kaitsekindaid või oodake enne puudutamist, kuni seade jahtub.

⚠ HOIATUS

Tühjendusventiil võib veevanni tühjendamise ajal üle kuumeneda. Selle pindade puudutamine võib põhjustada põletusi. Kasutage äravooluklapi sisse/välja lülitamiseks kuumakindlaid kaitsekindaid või laske karastusvahendil kõigepealt jahtuda ja tühjendage veevann, kui see on jõudnud leige temperatuurini.

Nõuded kasutajatele

Seadet võivad kasutada ja hooldada ainult täisealised, kes on seadme kasutamist õppinud. Need, kes õpivad seadet kasutama või töötavad seadmega üldise koolituse või õppepraktika raames, võivad seda teha ainult kogenud kasutaja pideval järelevalvel. Remonttöid võib teha ainult pädev elektrik. Järgida tuleb eraldi hooldusjuhendi juhiseid.

Modifitseerimine

Seadme loata modifitseerimine on keelatud. Muid kui tootja heakskiiduga osi ei tohi lisada ega paigaldada. Loata modifitseerimisel kaotab CE-vastavusdeklaratsioon kehtivuse ja seadme kasutamine ei ole enam lubatud. Tootja ei vastuta loata modifikatsioonide ega käesoleva juhendi juhiste eiramise tagajärjel tekkiva kahju, ohtude ega kehavigastuste eest.

Tegutsemine rikke või tõrke korral

Seadet võib kasutada ainult siis, kui see on täiesti töökorras. Kui märkate tõrget, riket või kahjustusi, peate seadme kohe kasutusest kõrvaldama ja juhtunust ülemust teavitama.

Seadme väljalülitamine hädaolukorras

Vajutage seadmel toitelülitit ja ühendage toitepistik lahti. Sellega katkestate seadme ühenduse elektrivõrgu kõigi faasidega.

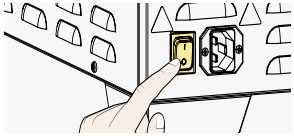

Kohaldatavad direktiivid ja standardid

- Direktiiv 2014/30/EL kõigi muudatustega

Euroopa Parlamendi ja nõukogu direktiiv elektromagnetilist ühilduvust käsitlevate liikmesriikide õigusaktide ühtlustamise kohta
Vastab järgmiste standardite nõuetele:
EN 61326-1:2013

- Direktiiv 2014/35/EL kõigi muudatustega

Euroopa Parlamendi ja nõukogu direktiiv teatavates pingevahemikes kasutatavate elektriseadmete turul kättesaadavaks tegemist käsitlevate liikmesriikide õigusaktide ühtlustamise kohta Vastab järgmiste standardite nõuetele:
EN 61010-1:2010, EN 61010-1:2010/A1:2019/AC:2019-04, EN 61010-1:2010/A1:2019; EN IEC 61010-2-010:2020

Sihtotstarve

WTBxx	Memmerti veevannid on ette nähtud proovide või materjalide kaudseks karastamiseks. Karastusvahendina on ette nähtud vesi. Karastatakse väga erinevaid proove vahemikus alates umbes 5 °C üle toatemperatuuri kuni 100 °C. Seda saab teha sobivates anumates nagu katseklaasid, Erlenmeyeri kolvid vms või kui karastatav proov sobib, siis otsekokkupuutes karastuskeskkonnaga. Kõiki võimalikke rakendusi pole võimalik loetleda. Kasutamine on käitaja äranägemisel ja vastutusel.

Väärkasutamine

Muu kasutamine on väärkasutamine, ohtlik ja võib põhjustada kahju. Seade ei ole plahvatuskindel (ei vasta Saksamaa töötervishoiu ja -ohutuse määruse VBG 24 nõuetele). Seadmesse võib laadida ainult selliseid esemeid ja aineid, millest seadistatud temperatuuril ei eraldu mürgiseid ega plahvatusohtlikke aure ning mis ei plahvata, lõhke ega sütti. Seadet ei tohi kasutada värvide ega muude ainete, millest eralduvate aurude segunemisel õhuga võib tekkida plahvatusohtlik gaasisegu, kuivatamiseks, aurustamiseks ega kõvastamiseks. Aineid, mille koostis ei ole täpselt teada, ei tohi seadmesse laadida. Seadme kasutamisel ei tohi selle kapis ega seadme vahetus läheduses moodustuda plahvatusohtlikke õhu-gaasisegusid.

Seadme ülevaade

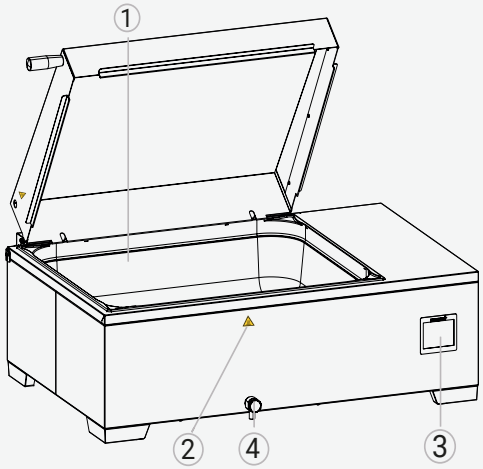

1 Roostevabast terasest kandik
2 Ettevaatust kuum" märgistus
3 Puuteekraan 3,5"
4 Väljalaskeventiil

Ühendused ja liitmikud

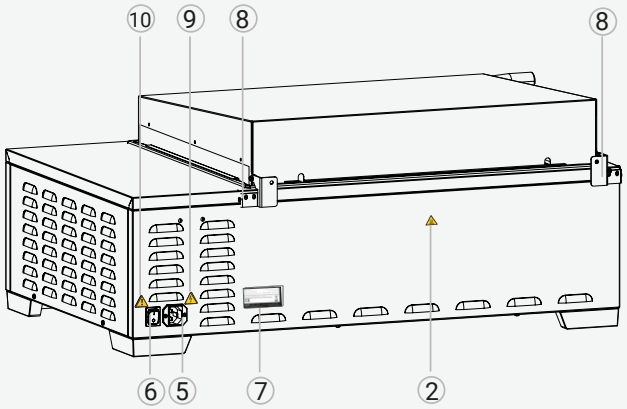

5 Toitejuhtme pistik
6 Pealüliti
7 Nimeplaat
8 Kaane kinnitus
9 Tähelepanu" märgistus
10 Märgistus "Elektrilöögi oht

Märgistus (andmeplaadil)

1 Tüübikood
2 Tööpinge
3 Kohaldatav standard
4 Kaitseaste
5 CE-märgis
6 Tootja aadress
7 Märkus kasutusest kõrvaldamise kohta
8 Nominaaltemperatuur
9 Ühendus-/toiteandmed
10 Seadme number

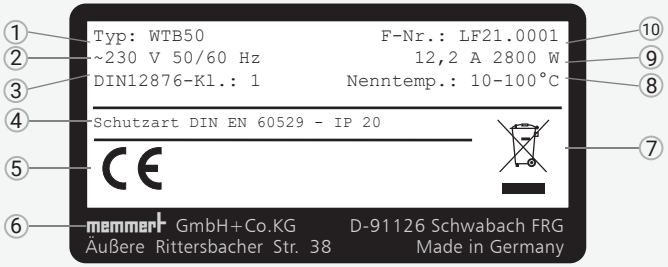

⚠ HOIATUS

Kondenseerumine elektrilistes komponentides võib põhjustada lühise. Pärast seadme transportimist või hoidmist niisketes tingimustes eemaldage see pakendist ja laske tavalistes keskkonnatingimustes vähemalt 24 tundi tuulduda. Ärge ühendage seadet sel ajal vooluvõrku.

⚠ ETTEVAATUST

Seade võib ümber kalduda ja teid vigastada. Kui kaas on paigaldatud, siis ärge transportige seadet avatud kaanega. Ärge kunagi kallutage seadet, transportige seda ainult tühjana ja püstiasendis.

⚠ ETTEVAATUST

Seadme raske kaalu tõttu võite seda vigastada, kui proovite seda tõsta. Järgige seadme kandmiseks vajalike inimeste arvu nõuet.

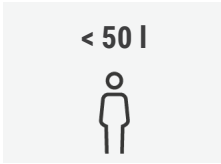

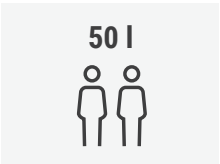

⚠ ETTEVAATUST

Seadme transportimisel ja paigaldamisel on oht käte ja jalgade muljumiseks. Kandke kaitsekindaid ja -jalatseid. Haarake seadmest ainult alt külgedelt, paigaldatud reguleeritavate jalgade vahelt.

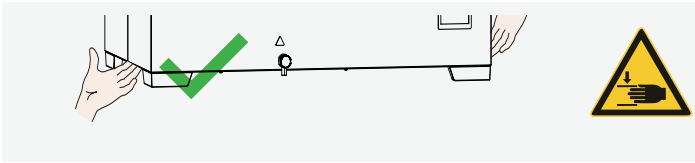

Paigaldamine

⚠ ETTEVAATUST

Kui seade on paigaldatud ebatasasele pinnale, võib see ümber kukkuda ja teid või teisi inimesi vigastada. Asetage seade alati tasasele, kandvale ja libisemiskindlale pinnale.

⚠ ETTEVAATUST

Seadme pinnad võivad töötamise ajal ülekuumeneda ja soojustundlikud pinnad seadme lähedal ülekuumendada. Asetage seade alati kuumakindlale pinnale ja hoidke seadme ümber ettenähtud vaba ruumi.

Seadme tagaküljе ja seina vahele peab jääma vähemalt 15 cm vaba ruumi. Seadme kaugus laest peab olema vähemalt 75 cm ning külgedel seintest või kõrvalasetsevatest seadmetest vähemalt 30 cm. Seadme ümbruses peab alati olema tagatud piisav õhuvool.

Kasutuselevõtmine

TEATIS

Seadme esmakordsel sisselülitamisel tuleb selle talitlust jälgida, kuni see saavutab tasakaaluoleku.
Ühendamiseks järgige palun riiklikke eeskirju. Järgige toite- ja muude ühenduste nimiandmeid (vaadake andmeplaati ja tehniliste andmete jaotist). Teostage nõuetekohane kaitsemaandusühendus.

Paigutage toitejuhe nii, et

- see ei kujuta endast komistusohtu
- see ei puutuks kokku kuumade osadega ning
- see oleks igal ajal hõlpsasti ligipääsetav ja selle saaks näiteks häire või hädaolukorra korral kiiresti välja tõmmata

SEADME TÄITMINE JA TÜHJENDAMINE

Täitmine

TEATIS

Enne veevanni täitmist järgige järgmisi punkte.

- Veevanni ei tohi tühjana kasutada.
- Enne täitmist kontrollige, et väljalaskeklapp oleks suletud
- Järgige veevanni minimaalset täitetaset.
- Järgige veevanni täitmisel ja laadimisel maksimaalset täitetaset, mida tähistavad sälgud veevanni alusel.

Suur veevann	Täitetase
6	min 4 cm
11	
15	
24	
35	
50	

Tühjendamine

TEATIS

Enne veevanni tühjendamist järgige järgmisi punkte:

- Enne tühjendamist laske veel jahtuda.
- Väljalaskeklapp võib töötamise ajal ülekuumeneda, palun järgige ohutusnõudeid.
- Avage väljalaskeklapp aeglaselt, et vältida vee kontrollimatut väljavoolamist.

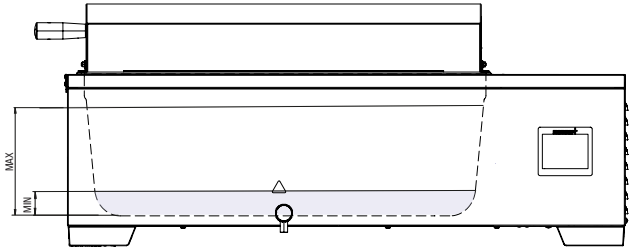

SISSELÜLITAMINE JA JUHTIMINE

Põhilised juhtimistoimingud – temperatuuri seadistamine

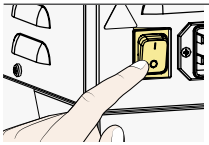

VAJUTAGE
sisselülitamiseks

TEMPERATUUR
valige

Set

SCROLL **(KERI),**
et seadistada ja kinnitada

✓

Põhiline käitamine – kohandatud vaate määramine

SÄTTED
valige

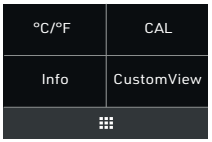

CustomView
valige

TEMPERATURE & SET
(TEMPERATUUR JA MÄÄRA)
rakendage ja kinnitage

✓

KASUTUSEST KÕRVALDAMINE

Tootele kohaldatakse Euroopa Parlamendi ja nõukogu direktiivi 2012/19/EÜ elektri- ja elektroonikaseadmetest tekkinud jäätmete (elektroonikaromude) kohta. See seade toodi turule pärast 13. augustit 2005 riikides, mis on kõnealuse direktiivi juba riiklikku õigusesse üle võtnud. Seda ei tohi visata olmejäätmete hulka. Võtke kasutusest kõrvaldamise asjus ühendust seadme müüja või tootjaga. Seadmed, mis on saastunud nakkusohtlike või muul viisil tervisele ohtlike ainetega, ei kuulu tagastamisele. Järgige selles osas ka kõiki teisi kohaldatavaid norme.

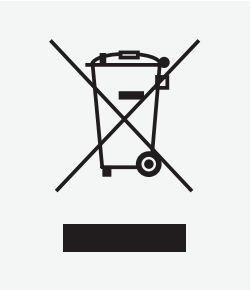

Märkus Saksamaa kohta:
Seadet ei tohi jätta avalikesse või ühiskondlikesse taaskasutus- või kogumispunktidesse.

PIKAOPAS - SUOMI

Tässä oppaassa on lyhyt yleiskuvaus Memmert-laitteiden toiminnasta sekä turvallisuusohjeet, joita on noudatettava. Tämä opas sisältää vain laitteeseesi liittyvät perustiedot. Katso yksittäisten toimintojen tarkemmat kuvaukset laitteesi käyttöohjeesta. Laitteen tyyppikilvestä löytyy suoraan laitetta koskevat tiedot, kuten laitetyyppi, koko ja suorituskyky. Laitettasi koskevat tarkemmat käyttöohjeet ovat saatavana verkkosivustolta:
www.memmert.com/user-manuals
Lue aina koko käyttöohje ennen laitteen käyttöä!

Hae tarkemmat tiedot!

TURVALLISUUS

⚠ VAROITUS

Jännitteelliset osat voivat olla paljaana ja näkyvissä suojusten poistamisen jälkeen. Näiden koskettaminen voi aiheuttaa sähköiskun. Irrota virtapistoke pistorasiasta ennen suojusten poistamista. Sähköjärjestelmään liittyvät työt on suoritettava ainoastaan pätevän sähköasentajan toimesta.

⚠ VAROITUS

Jos laite täytetään soveltumattomilla materiaaleilla, käytön aikana voi syntyä myrkyllisiä tai räjähdysherkkiä höyryjä tai kaasuja. Tämä voi johtaa laitteen räjähtämiseen, vakaviin henkilövahinkoihin tai myrkytystiloihin. Laitteen saa täyttää ainoastaan sellaisilla materiaaleilla / testikohteilla, joista ei muodostu lämmitettäessä myrkyllisiä tai räjähdysherkkiä höyryjä.

⚠ HUOMIO

Laitteen sisälle saattaa muodostua kuumaa höyryä. Voit altistua palovammoille avatessasi suojusta tai joutuessasi läheiseen kosketukseen vedenpinnan kanssa. Säilytä turvallinen etäisyys vedenpintaan suojuksen avaamisen ja irrottamisen aikana.

⚠ VAROITUS

Laitteen käyttö ilman karkaisuainetta voi aiheuttaa laitteen ylikuumenemisen ja mahdollisen tulipalovaaran. Älä käytä vesihaudetta ilman karkaisuainetta. Huomioi aina kaukalon vähimmäistäyttötaso.

⚠ VAROITUS

Laitteen pinnat ja kammioon täytetyt materiaalit voivat olla laitteen sammuttamisen jälkeenkin vielä erittäin kuumia laitteen käytöstä riippuen. Näiden osien koskettaminen voi aiheuttaa palavammoja. Käytä lämmöltä suojaavia käsineitä tai anna laitteen jäähtyä sen sammuttamisen jälkeen.

⚠ VAROITUS

Tyhjennysventtiili voi ylikuumentua vesihauteen tyhjentämisen aikana. Sen pinnan koskettaminen voi aiheuttaa palovammoja. Käännä tyhjennysventtiili päälle / pois päältä käyttämällä lämmönkestäviä suojakäsineitä, tai anna karkaisuaineen jäähtyä ensin ja tyhjennä se vesihauteesta vasta, kun se on saavuttanut haalean lämpötilan.

Vaatimukset laitteen käyttäjille

Laitetta saavat käyttää ja huoltaa vain täysi-ikäiset henkilöt, jotka ovat saaneet tehtävään tarvittavat ohjeet. Koulutuksessa ja perehdytyksessä olevat henkilöt saavat käyttää laitetta vain kokeneen laitteen käyttäjän valvonnassa. Laitteen saa korjata vain pätevän sähköasentajan toimesta. Korjaus tulee suorittaa erillisen huolto-ohjeen ohjeiden mukaan.

Muutokset ja muokkaukset

Laitetta ei saa muuttaa tai muokata omin päin. Siihen ei saa lisätä tai kiinnittää osia, joita laitteen valmistaja ei ole hyväksynyt. Jos laitteeseen tehdään omavaltaisia muutoksia tai muokkauksia, se ei ole enää CE-normien mukainen eikä laitetta saa enää käyttää. Valmistaja ei vastaa vahingoista, vaaratilanteista tai loukkaantumisista, jotka johtuvat laitteeseen tehdyistä muutoksista tai muokkauksista tai tämän oppaan ohjeiden noudattamatta jättämisestä.

Toimintaohjeet häiriö- ja vikatilanteissa

Laitetta saa käyttää sen ollessa ainoastaan moitteettomassa kunnossa. Jos laite toimii käytön aikana poikkeavasti, käytössä esiintyy häiriöitä tai huomaat laitteessa vikoja, poista laite välittömästi käytöstä ja ilmoita asiasta esimiehellesi.

Laitteen sammuttaminen hätätilassa

Paina laitteen virtakytkintä ja irrota virtapistoke pistorasiasta. Tämä irrottaa laitteen verkkovirrasta kokonaan.

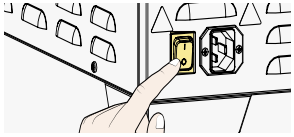

Sovelletut direktiivit ja standardit

▶ Direktiivi 2014/30/EU muutettuna

Neuvoston direktiivi sähkömagneettista yhteensopivuutta koskevan jäsenvaltioiden lainsäädännön lähentämisestä.
Tätä varten noudatettavat standardit:
EN 61326-1:2013

▶ Direktiivi 2014/35/EU muutettuna

Neuvoston direktiivi tietyllä jännitealueella toimivien sähkölaitteiden asettamista saataville markkinoilla koskevan jäsenvaltioiden lainsäädännön yhdenmukaistamisesta.
Tätä varten noudatettavat standardit:
EN 61010-1:2010, EN 61010-1:2010/A1:2019/AC:2019-04, EN 61010-1:2010/A1:2019; EN IEC 61010-2-010:2020

Käyttötarkoitus

WTBxx	Memmert-vesihauteet ovat tarkoitettu näytteiden tai materiaalien epäsuoraan karkaisuun. Vesi on tarkoitettu käytettäväksi karkaisuaineena. Laaja näytevalikoima karkaistaan n. 5 °C ylittävässä huonelämpötilassa 100 °C:seen. Tämä voidaan tehdä sopivia astioita kuten koeputkia, Erlenmeyer-pulloja jne käyttämällä tai jos karkaistava näyte on ominaisuuksiltaan sopiva, se voidaan myös karkaista suorassa kosketuksessa karkaisuaineen kanssa. Kaikkia mahdollisia käyttötapoja ei ole mahdollista sisällyttää. Käyttötapa on käyttäjän harkinnan mukainen ja käyttäjän vastuulla.

Epäasianmukainen käyttö

Kaikki muu laitteen käyttö on tarkoituksenvastaista ja tämä voi aiheuttaa vaaratilanteita ja vahinkoja. Laitetta ei ole räjähdyssuojattu (se ei noudata Saksan työpaikkaturvallisuussäädöstä VBG 24). Laitteen saa täyttää vain sellaisilla materiaaleilla ja aineilla, joista ei muodostu laitteeseen asetetussa lämpötilassa myrkyllisiä tai räjähdysherkkiä höyryjä tai jotka eivät ole räjähdys- tai puhkeamisherkkiä tai tulenarkoja. Laitetta ei saa käyttää maalien tai muiden vastaavien aineiden kuivattamiseen, höyrystämiseen tai polttamiseen. Tällaisten aineiden liuottimet voivat muodostaa yhdessä ilman kanssa räjähdysherkkiä yhdisteitä. Jos materiaalien ominaisuuksista ei ole varmuutta, niitä ei saa täyttää laitteeseen. Käsittelykammiossa tai laitteen lähiympäristössä ei saa syntyä räjähdysherkkiä kaasu-ilmaseoksia.

Laitteen yleiskuva

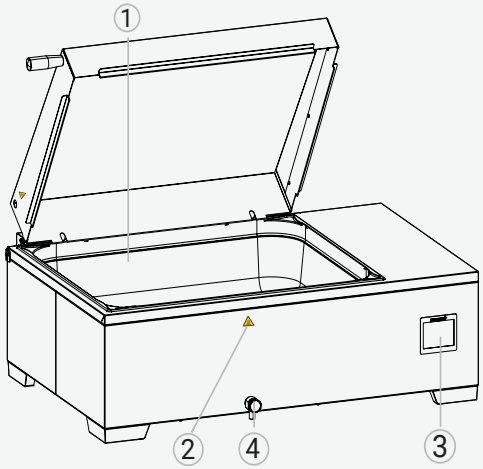

1 Ruostumattomasta teräksestä valmistettu alusta
2 Varoitus kuuma" -merkintä
3 Kosketusnäyttö 3,5"
4 Poistoventtiili

Liitännät ja käyttöliittymät

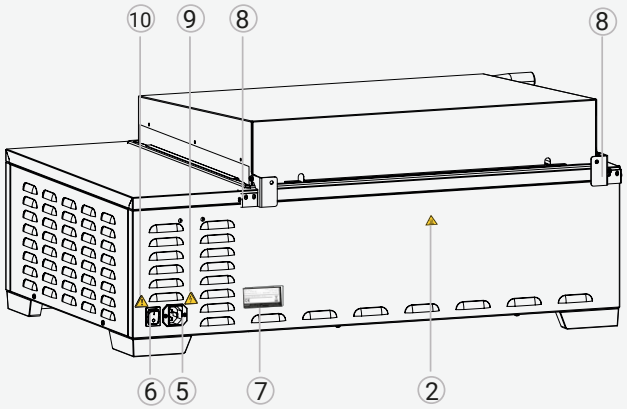

1 Verkkopistoke
2 Pääkytkin
3 Nimikilpi
4 Kannen kiinnitys
5 Huomio" -merkintä
6 Merkintä "Sähköiskun vaara

Merkinnät (tyyppikilpi)

1 Tyyppimerkintä
2 Käyttöjännite
3 Sovellettu standardi
4 Suojaustaso
5 CE-merkintä
6 Valmistajan osoite
7 Hävittämisohje
8 Nimellislämpötila
9 Liitäntä-/tehoarvot
10 Laitenumero

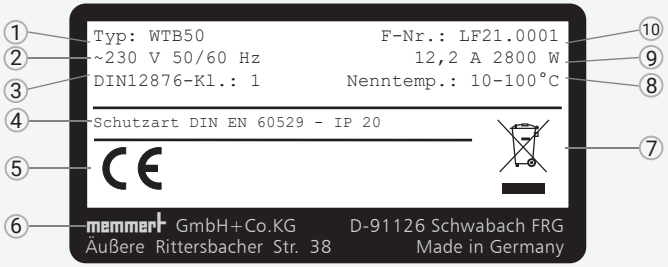

⚠ VAROITUS

Kondensaation muodostuminen sähkökomponentteihin voi aiheuttaa oikosulkuja. Kuljetuksen jälkeen tai kun laitetta on säilytetty kosteissa olosuhteissa, poista laite pakkauksestaan ja anna sen tuulettua vähintään 24 tunnin ajan normaalissa ympäristöolosuhteessa. Älä liitä laitetta päävirransyöttöön tänä aikana.

⚠ HUOMIO

Laitteen painavuuden takia voit loukata itsesi, mikäli yrität nostaa sitä ilman apua. Noudata laitteen kantamiseen vaadittavaa henkilömäärää.

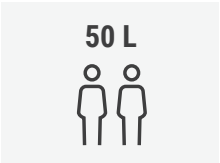

⚠ HUOMIO

Laite voi kaatua ja altistaa sinut henkilövahingolle. Jos laitteeseen on asennettu suojus, älä kuljeta laitetta suojuksen ollessa auki. Älä koskaan kallista laitetta ja kuljeta sitä ainoastaan tyhjänä ja pystysuorassa asennossa.

⚠ HUOMIO

Kätesi tai jalkasi voivat jäädä puristuksiin laitteen kuljetuksen ja asennuksen aikana. Käytä suojakäsineitä ja turvajalkineita. Ota laitteesta kiinni ainoastaan asennettujen säätöjalkojen välissä olevien reunojen alapuolelta.

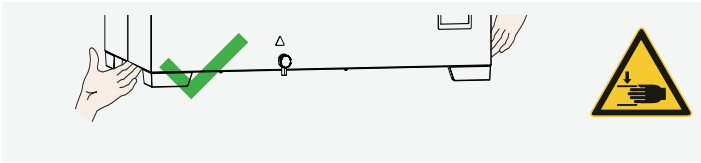

Asennus

⚠ HUOMIO

Jos laite on asennettu epätasaisen pinnan päälle, se voi kaatua ja aiheuttaa henkilövahinkoja sinulle ja muille sivullisille. Aseta laite aina tasaisen, kantavan ja luistamattoman pinnan päälle.

⚠ HUOMIO

Laitteen pinnat voivat ylikuumentua käytön aikana ja kuumentaa lämmölle herkkiä pintoja laitteen välittömässä läheisyydessä. Aseta laite aina kuumuutta kestävän pinnan päälle ja huolehdi, että laitteen ympärillä on riittävästi tilaa.

Seinän ja laitteen takaosan välisen etäisyyden on oltava vähintään 15 cm. Etäisyyden katosta on oltava vähintään 75 cm, ja etäisyyden seinistä tai lähellä olevista laitteista on oltava laitteen sivuilla vähintään 30 cm. Riittävä ilmankierto laitteen läheisyydessä on varmistettava aina.

Käyttöönotto

HUOMAUTUS

Kun laitetta käytetään ensimmäistä kertaa, sitä ei saa jättää valvomatta, ennen kuin se on saavuttanut vakaan tilan.
Suorita laiteliitännät paikallisten määräysten mukaisesti. Huomioi liitäntä- ja tehoarvot (katso tyyppikilpi sekä tekniset tiedot). Varmista turvallinen suojajohtimen liitäntä.

Reititä virtajohto aina niin, että

- siihen ei voi kompastua
- se ei pääse kosketukseen kuumien osien kanssa
- se on helposti käsiteltävissä ja voidaan tarvittaessa irrottaa nopeasti häiriön tai hätätilanteen yhteydessä

LAITTEEN TÄYTTÄMINEN JA TYHJENTÄMINEN

Täyttö

HUOMAUTUS

Noudata seuraavia vaiheita ennen vesihauteen täyttämistä:

- Vesihaudetta ei saa käyttää tyhjänä.
- Tarkasta, että poistoventtiili on kiinni ennen täyttämistä
- Noudata vähimmäistäyttötasoa vesihauteen täyttämiseen.
- Noudata enimmäistäyttötasoa vesihauteen täyttämisen ja lisäämisen aikana. Tämä on merkitty vesihaudekaukaloon lovilla.

Suuri WTB	Täyttötaso
6	väh. 4 cm
11	
15	
24	
35	
50	

Tyhjennys

HUOMAUTUS

Noudata seuraavia vaiheita ennen vesihauteen tyhjentämistä:

- Anna veden jäähtyä ennen veden tyhjentämistä.
- Poistoventtiili voi ylikuumentua käytön aikana. Noudata turvallisuusohjeita.
- Avaa poistoventtiiliä hitaasti veden hallitsemattoman vuotamisen estämisek-si.

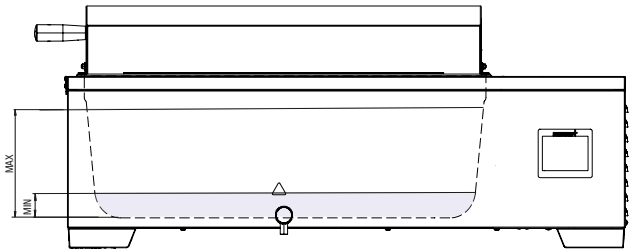

KÄYNNISTÄMINEN JA KÄYTTÖ

Perustason käyttö – Lämpötilan asetus

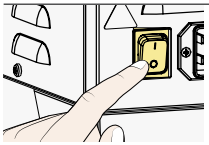

PAINA
kytkeäksesi päälle

LÄMPÖTILA
valitse

Set

VIERITÄ
asettamiseksi ja vahvistamiseksi

✓

Perustason käyttö - Asiakasnäkymän asetus

ASETUKSET
valitse

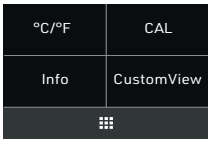

CustomView
valitse

LÄMPÖTILA & ASETU
käytä ja vahvista

✓

HÄVITTÄMINEN

Tätä tuotetta koskee sähkö- ja elektroniikkalaiteromuja (WEEE) koskeva Euroopan parlamentin ja neuvoston direktiivi 2012/19/EU. Tämä laite on tuotu markkinoille päivämäärän 13. elokuuta 2005 jälkeen maissa, jotka ovat jo sisällyttäneet tämän direktiivin kansalliseen lainsäädäntöönsä. Laitetta ei saa hävittää tavanomaisen kotitalousjätteen mukana. Ota hävittämistä varten yhteyttä jälleenmyyjään tai valmistajaan. Saastuneita, tartuntavaarallisia tai terveydelle vaarallisista materiaaleista kontaminoituneita laitteita ei saa palauttaa. Noudata myös kaikkia muita tässä yhteydessä sovellettavia määräyksiä.

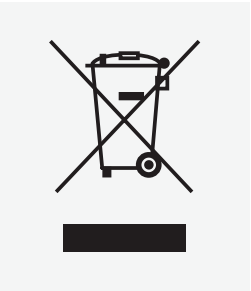

Saksaa koskeva huomautus:
Laitetta ei saa jättää julkisiin tai kunnallisiin kierrätys- tai keräyspisteisiin.

GREITOS PRADŽIOS VADOVAS – LIETUVIŠKAI

Šiame vadove pateikiama trumpa „Memmert“ prietaisų veikimo apžvalga ir saugos taisyklės, kurių privalote laikytis. Čia pateikiama tik pagrindinė jūsų prietaisui svarbi informacija. Išsamų atskirų funkcijų aprašymą rasite prietaiso naudojimo vadove. Informaciją apie prietaiso tipą, dydį ir eksploatacines savybes rasite prietaiso vardinėje plokštelėje. Išsamius prietaisų naudojimo vadovus rasite internete
www.memmert.com/user-manuals
Prieš naudodami prietaisą, būtinai perskaitykite visą naudojimo vadovą!

Ieškokite išsamios informacijos!

SAUGA

⚠ ĮSPĖJIMAS

Atskyrus dangtelius, gali atsiverti dalys, kuriose yra įtampa. Jei paliesite šias dalis, galite patirti elektros smūgį. Prieš atskirdami dangtelius, išjunkite maitinimo kištuką. Elektros sistemos darbus turi atlikti tik kvalifikuoti elektrikai.

⚠ ĮSPĖJIMAS

Jeigu įrenginio apkrova netinkama, gali susidaryti nuodingų ar sprogių garų ar dujų. Dėl to įrenginys gali sprogti, o asmenys sunkiai susižeisti ar apsinuodyti. Į prietaisą galima dėti tik tokias medžiagas ir (arba) bandomuosius objektus, kurie įkaitę neišskiria jokių nuodingų ar sprogių garų.

⚠ PERSPĖJIMAS

Prietaiso viduje gali kauptis karšti garai. Atidarydami dangtį arba kontakto su vandens paviršiumi atveju galite nusiplikyti. Atidarydami ir atskirdami dangtį laikykitės saugaus atstumo nuo vandens paviršiaus.

⚠ ĮSPĖJIMAS

Naudojamas be temperavimo priemonės prietaisas gali perkaisti ir sukelti gaisro pavojų. Nenaudokite vandens vonios be temperavimo priemonės. Visada laikykitės minimalaus dėklo užpildymo lygio.

⚠ ĮSPĖJIMAS

Tam tikromis naudojimo aplinkybėmis prietaiso paviršiai ir kameros turinys vis dar gali būti labai įkaitę, kai prietaisas išjungiamas. Liesdami šiuos paviršius galite nusideginti. Prieš liesdami mūvėkite karščiui atsparias apsaugines pirštines arba palaukite, kol prietaisas atvės.

⚠ ĮSPĖJIMAS

Ištuštinant vandens vonią, išleidimo vožtuvas gali perkaisti. Liesdami jo paviršių galite nusideginti. Norėdami įjungti / išjungti išleidimo vožtuvą, naudokite karščiui atsparias apsaugines pirštines arba leiskite temperavimo priemonei pirmiausia atvėsti ir ištuštinkite vandens vonią, kai vanduo bus drungnas.

Prietaisą eksploatuojančiam personalui skirti reikalavimai

Prietaisą gali naudoti ir prižiūrėti tik pilnamečiai ir tinkamai instruktuoti asmenys. Asmenys, kurie turi būti apmokyti, instruktuoti arba kurie dalyvauja bendrojo lavinimo kursuose, su prietaisu gali dirbti tik nuolat prižiūrimi patyrusio asmens. Remonto darbus gali atlikti tik kvalifikuoti elektrikai. Reikia laikytis atskiro techninės priežiūros vadovo taisyklių.

Pakeitimai

Negalima atlikti jokių neleistinų prietaiso pakeitimų. Negalima pridėti ar montuoti dalių, kurių nepatvirtino gamintojas. Dėl neleistinų pakeitimų CE atitikties deklaracija nustoja galioti ir prietaiso nebegalima naudoti. Gamintojas neatsako už žalą, pavojų ar sužalojimus, atsirandančius dėl neleistinų pakeitimų ar šio vadovo taisyklių nesilaikymo.

Veiksmai gedimo ir pažeidimo atveju

Prietaisą galima naudoti tik griežtai pagal reikalavimus. Jei kaip operatorius pastebite pažeidimą, gedimą ar žalą, nedelsdami nutraukite prietaiso naudojimą ir informuokite savo viršininką.

Avarinis prietaiso išjungimas

Prietaise spauskite įjungimo / išjungimo jungiklį ir ištraukite maitinimo kištuką. Taip prietaisas išjungiamas iš maitinimo šaltinio visuose poliuose.

Taikomos direktyvos ir standartai

- Direktyva 2014/30/ES su pakeitimais

Tarybos direktyva dėl valstybių narių įstatymų, susijusių su elektromagnetiniu suderinamumu, suderinimo.
Atitinka šiuos standartus:
EN 61326-1:2013

- Direktyva 2014/35/ES su pakeitimais

Tarybos direktyva dėl valstybių narių įstatymų, susijusių su tam tikrose įtampos ribose skirtais naudoti elektros įrenginiais, suderinimo. Atitinka šiuos standartus:
EN 61010-1:2010, EN 61010-1:2010/A1:2019/AC:2019-04, EN 61010-1:2010/A1:2019; EN IEC 61010-2-010:2020

Paskirtis

WTBxx	„Memmert“ vandens vonios skirtos netiesioginiam mėginių ar medžiagų temperavimui atlikti. Vanduo naudojamas kaip temperavimo priemonė. Įvairūs mėginiai temperuojami nuo maždaug 5 °C aukštesnės nei kambario temperatūros iki 100 °C temperatūros diapazone. Temperavimas atliekamas tinkamose talpyklose, tokiose kaip mėgintuvėliai, Erlenmejerio kolbos ir kt., arba, jei mėginys tinkamas temperuoti, tiesiogiai kontaktuojant su temperavimo priemone. Neįmanoma įtraukti visų galimų taikymo variantų. Už tinkamą naudojimą atsako pats operatorius.

Netinkamas naudojimas

Bet koks kitas naudojimas yra netinkamas ir gali sukelti pavojų bei žalą. Prietaisas nėra atsparus sprogimui (neatitinka Vokietijos darbuotojų sveikatos ir saugos reglamento VBG 24). Į prietaisą galima dėti tik tas medžiagas, kurios nustatytoje temperatūroje negali išskirti jokių toksiškų ar sprogių garų ir kurios negali sprogti ar užsidegti. Prietaiso negalima naudoti dažams ar panašioms medžiagoms džiovinti, garinti ir deginti, jei jų tirpikliai gali sudaryti sprogstamąjį mišinį su oru. Jei kyla abejonių dėl medžiagų sudėties, jų negalima dėti į prietaisą. Potencialiai sprogūs dujų ir oro mišiniai neturi susidaryti nei darbo kameroje, nei šalia prietaiso.

Prietaiso apžvalga

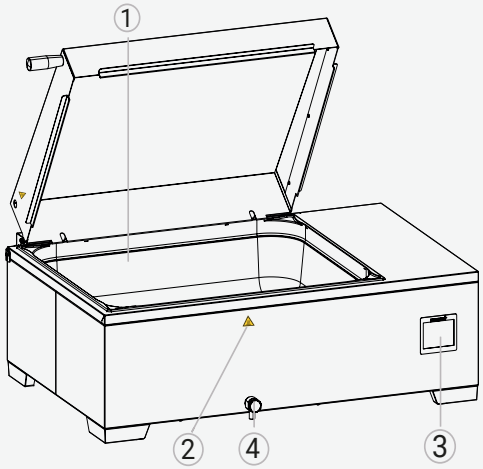

1 Nerūdijančio plieno padėklas
2 Atsargiai karštas“ žymėjimas
3 3,5 colio jutiklinis ekranas
4 Išleidimo vožtuvas

Jungtys ir sąsajos

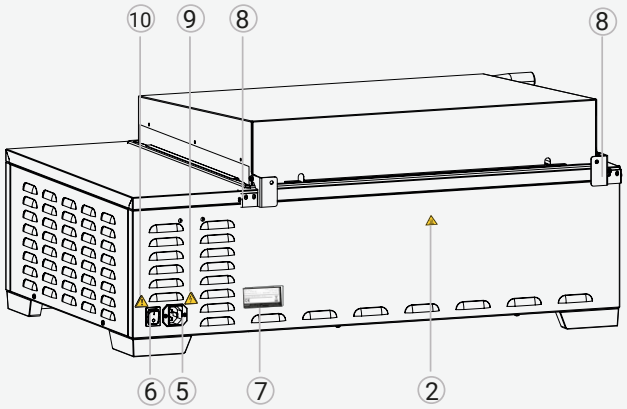

5 Maitinimo kištukas
6 Pagrindinis jungiklis
7 Vardo lentelė
8 Dangtelio tvirtinimas
9 Dėmesio“ žymėjimas
10 Ženklas „Elektros smūgio pavojus

Pavadinimas (vardinė plokštelė)

1. Tipo žyma
2. Darbinė įtampa
3. Taikomas standartas
4. Apsaugos laipsnis
5. Atitiktis CE
6. Gamintojo adresas
7. Pastaba apie atliekų šalinimą
8. Nominalioji temperatūra
9. Jungčių / galios normos
10. Prietaiso numeris

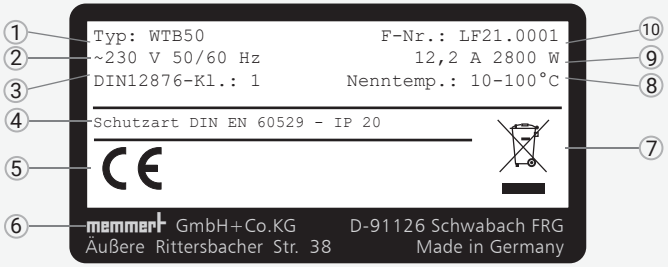

⚠ ĮSPĖJIMAS

Elektrinių dalių kondensatas gali sukelti trumpąjį jungimą. Po prietaiso gabenimo ar laikymo drėgnoje aplinkoje išimkite jį iš pakuotės ir leiskite jam vėdintis mažiausiai 24 valandas esant normalioms aplinkos sąlygoms. Tuo metu nejunkite prietaiso į maitinimo tinklą.

⚠ PERSPĖJIMAS

Prietaisas gali apvirsti ir sužeisti. Negabenkite prietaiso, jei dangtis neuždarytas. Niekada nekreipkite prietaiso ir gabenkite jį tik tuščią ir stačią.

⚠ PERSPĖJIMAS

Dėl didelio prietaiso svorio, bandydami jį pakelti, galite susižeisti. Pasitelkite pakankamai pagalbininkų gabendami įrangą.

⚠ PERSPĖJIMAS

Gabenant ir montuojant prietaisą kyla rankų ar kojų sutraiškymo pavojus. Mūvėkite apsaugines pirštines ir avėkite apsauginius batus. Prietaisą laikykite tik už šonų tarp sumontuotų reguliuojamų kojelių.

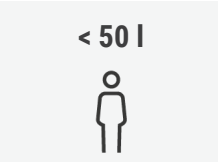

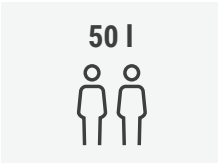

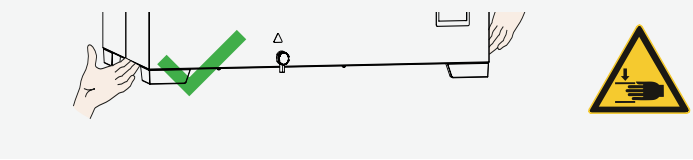

Nustatymas

⚠ PERSPĖJIMAS

Jei prietaisas sumontuotas ant nelygaus paviršiaus, jis gali nukristi ir sužeisti jus ar kitus asmenis. Prietaisą visada statykite ant lygaus, apkrovą atlaikančio ir neslidaus paviršiaus.

⚠ PERSPĖJIMAS

Operacijos metu prietaiso paviršiai gali perkaisti ir perkaitinti karščiui neatsparius paviršius, esančius arti prietaiso. Prietaisą visada statykite ant karščiui atsparaus paviršiaus ir pasirūpinkite, kad nurodytu atstumu aplink prietaisą nebūtų pašalinių elementų.

Atstumas tarp sienos ir prietaiso galinės dalies turi būti bent 15 cm. Tarpas iki lubų neturi būti mažesnis kaip 75 cm, o atstumas šonuose iki sienos ar šalia esančių prietaisų turi būti ne mažesnis kaip 30 cm. Visada turi būti užtikrinta pakankama oro cirkuliacija šalia prietaiso.

Paleidimas

PRANEŠIMAS

Pirmą kartą eksploatuojamo prietaiso negalima palikti be priežiūros, kol jis pasieks pastovią būseną.
Norėdami prijungti, laikykitės nacionalinių taisyklių. Laikykitės jungčių ir galios normų (žr. vardinę plokštelę ir techninius duomenis). Įsitikinkite, kad sujungėte saugią PE laidininko jungtį.

Maitinimo laidą nutieskite taip, kad:

- **niekas negalėtų ant jo užlipti;**
- **jis neliestų jokių karštų dalių;**
- **jis būtų lengvai prieinamas bet kuriuo metu ir galėtų būti greitai pašalintas, pavyzdžiui, trikdžių ar avarinių situacijų atveju.**

PRIETAISO UŽPILDYMAS IR IŠTUŠTINIMAS

Užpildymas

PRANEŠIMAS

Užpildydami vandens vonią laikykitės šių nurodymų:

- Vandens vonia negali būti naudojama tuščia.
- Prieš užpildydami patikrinkite, ar išleidimo vožtuvas uždarytas.
- Laikykitės minimalaus vandens vonios užpildymo lygio.
- Užpildydami ir įkeldami vandens vonią laikykitės didžiausio užpildymo lygio, kurį žymi įpjovos, esančios ant vandens vonios dėklo.

Didelis WTB	Užpildymo lygis
6	min. 4 cm
11	
15	
24	
35	
50	

Ištuštinimas

PRANEŠIMAS

Ištuštindami vandens vonią laikykitės šių nurodymų:

- Prieš išleisdami vandenį, leiskite jam atvėsti.
- Kadangi operacijos metu išleidimo vožtuvas gali perkaisti, laikykitės saugos instrukcijų.
- Lėtai atidarykite išleidimo vožtuvą, kad išvengtumėte nekontroliuojamo vandens tekėjimo.

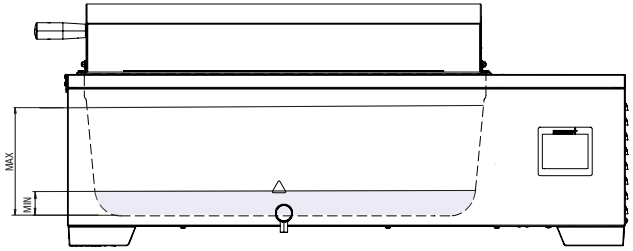

ĮJUNGIMAS IR VEIKIMAS

Pagrindinis veikimas: temperatūros nustatymas

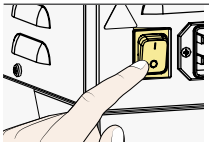

SPAUSKITE
norėdami įjungti

TEMPERATŪRA
pasirinkti

Set

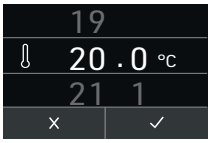

SLINKTI
nustatyti ir patvirtinti

✓

Pagrindinis veikimas: pasirinktinio vaizdo nustatymas

NUOSTATOS
pasirinkti

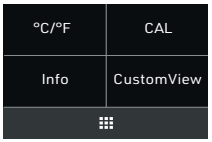

CustomView
pasirinkti

TEMPERATŪRA IR NUSTATYMAS
taikyti ir patvirtinti

✓

ŠALINIMAS

Šiam gaminiui taikoma Europos Parlamento ir Tarybos direktyva 2012/19/EB dėl elektros ir elektroninės įrangos atliekų (EEĮA). Šis prietaisas buvo pateiktas rinkai po 2005 m. rugpjūčio 13 d. šalyse, kurios jau įtraukė šią direktyvą į savo nacionalinius įstatymus. Jo negalima išmesti su įprastomis buitinėmis atliekomis. Dėl šalinimo kreipkitės į pardavėją arba gamintoją. Visi prietaisai, kurie yra užkrėsti, gali užkrėsti ar yra užteršti sveikatai pavojingomis medžiagomis, negrąžinami. Taip pat laikykitės visų kitų šiame kontekste taikomų taisyklių.

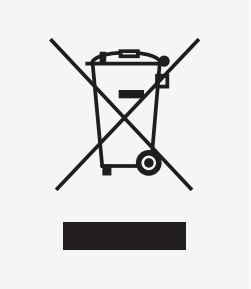

Vokietijai skirta pastaba

Prietaiso negalima palikti viešose ar komunalinėse perdirbimo ar surinkimo vietose.

ĪSĀ LIETOŠANAS PAMĀCĪBA - LATVISKI

Šajā pamācībā ir īss Memmert iekārtu darbības pārskats un drošības noteikumi, kas jāievēro. Pamācībā sniegta tikai pamata sākotnējā informācija saistībā ar jūsu iekārtu. Plašāku aprakstu par konkrētām funkcijām, lūdzu, skatiet savas iekārtas lietošanas rokasgrāmatā. Informācija par iekārtas veidu, izmēru un darbības datiem atrodama arī uz iekārtas informācijas plāksnes. Detalizētas jūsu iekārtu lietošanas rokasgrāmatas ir pieejamas vietnē:
www.memmert.com/user-manuals
Pirms darba ar iekārtu vienmēr izlasiet visu lietošanas rokasgrāmatu!

Noskenējiet, lai saņemtu detalizētu informāciju!

DROŠĪBA

⚠ BRĪDINĀJUMS

Noņemot pārsegus, var tikt atsegtas daļas zem sprieguma. Pieskaroties šīm daļām, var saņemt elektriskās strāvas triecienu. Pirms noņemt jebkādus pārsegus, atvienojiet iekārtu no elektrotīkla. Darbu ar elektrības sistēmu drīkst veikt tikai kvalificēti elektriķi.

⚠ BRĪDINĀJUMS

Pakļaujot iekārtu neatbilstošai slodzei, var veidoties indīgi vai sprādzienbīstami izgarojumi vai gāzes. Šādi iekārta var uzsprāgt un cilvēki var gūt smagas traumas vai saindēties. Iekārtā var izmantot tikai tādus materiālus/pārbaudes objektus, kas sakarstot neveido toksiskus vai sprādzienbīstamus izgarojumus.

⚠ UZMANĪBU

Iekārtā var uzkrāties karsts tvaiks. Atverot vāku vai atrodoties ūdens virsmas tuvumā, jūs varat gūt applaucējumus. Atverot un noņemot vāku, ievērojiet distanci no ūdens virsmas.

⚠ BRĪDINĀJUMS

Iekārtas ekspluatācijas bez rūdīšanas līdzekļa var izraisīt tās pārkaršanu un radīt ugunsgrēka risku. Neekspluatējiet ūdens tvertni bez rūdīšanas līdzekļa. Vienmēr pārliecinieties, ka trauks ir piepildīts līdz minimālajam līmenim.

⚠ BRĪDINĀJUMS

Atkarībā no ekspluatācijas veida pēc izslēgšanas iekārtas virsmas un kamerā esošais materiāls joprojām var būt ļoti karsts. Pieskaroties šīm virsmām, var tikt gūti apdegumi. Pirms pieskaršanās tām uzvelciet karstumizturīgus aizsargcimdus vai uzgaidiet, līdz iekārta atdziest.

⚠ BRĪDINĀJUMS

Iztukšojot ūdens tvertni, var sakarst izlaišanas vārsts. Pieskaroties tā virsmai, var gūt apdegumus. Lai atgrieztu/aizgrieztu izlaišanas vārstu, uzvelciet karstumizturīgus aizsargcimdus vai ļaujiet rūdīšanas līdzeklim vispirms atdzist, un iztukšojiet ūdens tvertni, kad tā temperatūra ir remdena.

Prasības lietotājiem

Iekārtu drīkst lietot un apkopt tikai tie, kas ir sasnieguši normatīvos noteikto vecumu un ir attiecīgi apmācīti. Apmācāmās personas vai tās, kas iziet vispārīgu apmācību, drīkst izmantot iekārtu tikai pieredzējuša darbinieka uzraudzībā. Remontu drīkst veikt tikai kvalificēti elektriķi. Jāievēro noteikumi, kas iekļauti atsevišķā apkopes rokasgrāmatā.

Izmaiņas un pārveidošana

Ir aizliegts bez atļaujas veikt izmaiņas iekārtā vai to pārveidot. Bez ražotāja apstiprinājuma nedrīkst pievienot vai ievietot nekādas detaļas. Veicot neatļautu pārveidošanu vai izmaiņas, CE atbilstības deklarācija zaudē spēku, un iekārtu vairs nedrīkst ekspluatēt. Ražotājs neuzņemas nekādu atbildību par bojājumiem, apdraudējumiem vai traumām, kuru iemesls ir neatļautas izmaiņas vai pārveidojumi, kā arī šajā rokasgrāmatā izklāstīto noteikumu neievērošana.

Rīcība iekārtas darbības traucējumu vai kļūdu gadījumā

Iekārtu drīkst izmantot tikai tad, ja tā ir nevainojamā stāvoklī. Ja jūs kā operators konstatējat neatbilstības, kļūmes vai bojājumus, nekavējoties pārtrauciet iekārtas ekspluatāciju un informējiet savu vadītāju.

Iekārtas izslēgšana ārkārtas gadījumā

Nospiediet iekārtas ieslēgšanas/izslēgšanas slēdzi un atvienojiet iekārtu no elektrotīkla. Šādi iekārta tiks pilnībā atvienota no barošanas avota.

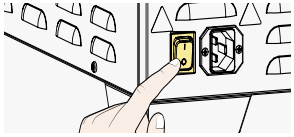

Spēkā esošās direktīvas un standarti

▶ Direktīva 2014/30/ES, pārstrādātā versija

Padomes Direktīva par dalībvalstu tiesību aktu tuvināšanu attiecībā uz elektromagnētisko savietojamību.

Tiek ievēroti šādi standarti:

EN 61326-1:2013

▶ Direktīva 2014/35/ES, pārstrādātā versija

Padomes direktīva par dalībvalstu tiesību aktu saskaņošanu attiecībā uz elektroiekārtām, kas paredzētas lietošanai noteiktās sprieguma robežās. Tiek ievēroti šādi standarti:

EN 61010-1:2010, EN 61010-1:2010/A1:2019/AC:2019-04, EN 61010-1:2010/A1:2019; EN IEC 61010-2-010:2020

Paredzētā lietošana

WTBxx	Memmert ūdens tvertnes paredzētas netiešai paraugu vai materiālu rūdīšanai. Kā rūdīšanas līdzekli paredzēts izmantot ūdeni. Daudzi paraugi tiek rūdīti temperatūras diapazonā no aptuveni 5°C virs istabas temperatūras līdz 100°C. To var darīt atbilstošos traukos, piemēram, testēšanas caurulēs, Erlenmeyer kolbās u.c. vai arī, ja rūdāmais paraugs ir tam piemērots, tiešā saskarē ar rūdīšanas līdzekli. Uzskaitīt visus iespējamos izmantošanas veidus nav iespējams. Iekārtas ekspluatācija tiek veikta pēc operatora ieskata un uz operatora atbildību.

Nepiemērota lietošana

Cita veida lietošana tiek uzskatīta par nepiemērotu un var radīt apdraudējumu un bojājumus. Ierīce nav sprādziendroša (neatbilst Vācijas arodveselības un drošības normatīvam VBG 24). Iekārtā drīkst ievietot tikai tādus materiālus un vielas, kas iestatītajā temperatūrā nevar veidot toksiskus vai sprādzienbīstamus tvaikus un kas nevar eksplodēt, uzliesmot vai aizdegties. Iekārtu nedrīkst izmantot krāsu vai tamlīdzīgu materiālu žāvēšanai, iztvaicēšanai un sadedzināšanai, kuru šķīdinātāji saskarē ar gaisu var veidot sprādzienbīstamu maisījumu. Ja ir šaubas par materiālu sastāvu, materiālus nedrīkst ievietot iekārtā. Potenciāli sprādzienbīstami gāzes un gaisa maisījumi nedrīkst veidoties ne darba kamerā, ne iekārtas tiešā tuvumā.

Iekārtas pārskats

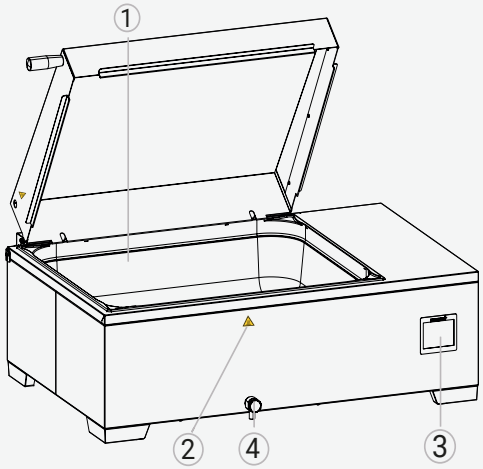

1 Nerūsējošā tērauda paplāte
2 Uzmanību karsts" marķējums
3 3,5 collu skārienekrāns
4 Izplūdes vārsts

Savienojumi un saskarnes

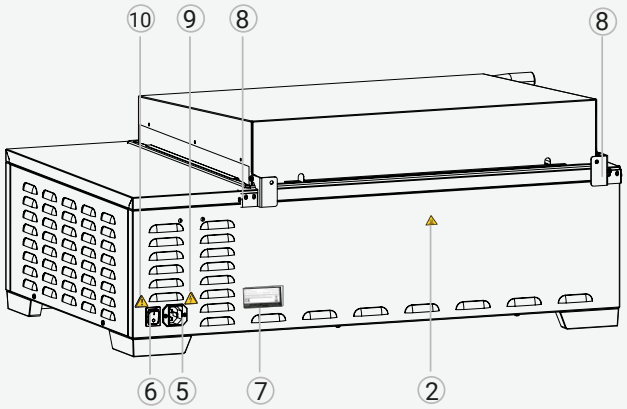

5 Tīkla kontaktdakša
6 Galvenais slēdzis
7 Nosaukuma plāksnīte
8 Vāka stiprinājums
9 Uzmanību" marķējums
10 Marķējums "Elektriskās strāvas trieciena risks

Apzīmējumi (datu plāksne)

1 Veida apzīmējums
2 Darba spriegums
3 Piemērotais standarts
4 Aizsardzības klase
5 CE atbilstība
6 Ražotāja adrese
7 Piezīme par utilizāciju
8 Nominālā temperatūra
9 Savienojums / jaudas rādījumi
10 Iekārtas numurs

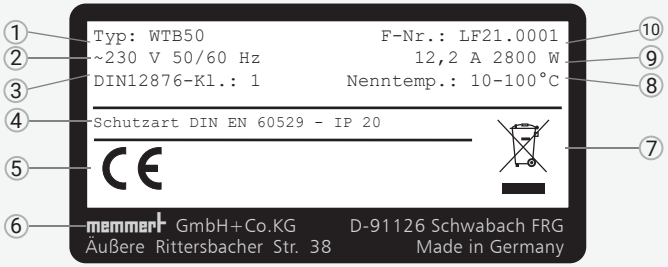

⚠ BRĪDINĀJUMS

Kondensāta veidošanās gadījumā elektriskajās komponentēs var rasties īsslēgums. Pēc ierīces transportēšanas vai uzglabāšanas mitrumā izņemiet to no iepakojuma un ļaujiet vismaz 24 stundas ventilēties normālos apstākļos. Šajā laikā nepieslēdziet iekārtu strāvas padevei.

⚠ UZMANĪBU

Tā kā iekārta ir smaga, mēģinot to pacelt, jūs varat gūt savainojumus. Ievērojiet Iekārtas pārvietošanai norādīto personu skaitu.

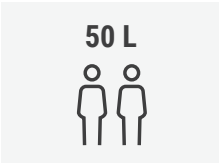

⚠ UZMANĪBU

Iekārta var apgāzties un jūs savainot. Ja ierīcei ir piestiprināts vāks, nepārvietojiet to, ja vāks ir atvērts. Nekad nesagāziet iekārtu un pārvietojiet to tikai tad, kad tā ir tukša un vertikālā stāvoklī.

⚠ UZMANĪBU

Pārvadājot un uzstādot iekārtu, pastāv roku un kāju saspiešanas draudi. Uzvelciet aizsargcimdus un aizsargapavus. Turiet iekārtu tikai apakšā sānos starp piestiprinātajām regulējamajām kājām.

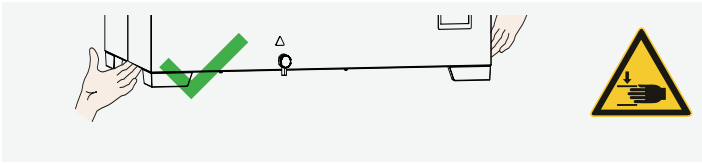

Iestatīšana

⚠ UZMANĪBU

Ja iekārta ir uzstādīta uz nelīdzenas virsmas, tā var apgāzties un savainot jūs vai citus cilvēkus. Vienmēr novietojiet iekārtu uz līdzenas, izturīgas un neslīdošas virsmas.

⚠ UZMANĪBU

Ekspluatācijas laikā iekārtas virsmas var pārkarst un pārkarsēt iekārtas tiešā tuvumā esošās pret karstumu jūtīgās virsmas. Vienmēr novietojiet iekārtu uz karstumizturīgas virsmas un nodrošiniet ap to noteikto brīvo vietu.

Attālumam starp sienu un iekārtas aizmuguri jābūt vismaz 15 cm. Attālums no griestiem nedrīkst būt mazāks par 75 cm un sānu attālums no sienām vai blakus esošām iekārtām nedrīkst būt mazāks par 30 cm. Vienmēr jānodrošina pietiekama gaisa cirkulācija ierīces tuvumā.

Nodošana ekspluatācijā

IEVĒRĪBAI

Pirmo reizi lietojot iekārtu, to nedrīkst atstāt bez uzraudzības, kamēr tā nav sasniegusi vienmērīgu darbības stāvokli.
Veicot pieslēgšanu, ievērojiet valstī spēkā esošos tiesību aktus. Ievērojiet pieslēguma un jaudas rādītājus (skatīt datu plāksni un tehniskos datus). Noteikti izveidojiet drošu PE savienotāja savienojumu.

Novietojiet barošanas kabeli tā, lai

- nerastos paklupšanas risks
- tas nesaskartos ar karstām detaļām
- tam jebkurā brīdī varētu brīvi piekļūt un lai to varētu atvienot no rozetes, piemēram, traucējumu vai ārkārtas gadījumā

IEKĀRTAS PIEPILDĪŠANA UN IZTUKŠOŠANA

Piepildīšana

IEVĒRĪBAI

Pirms ūdens tvertnes piepildīšanas ievērojiet zemāk dotos punktus:

- Ūdens tvertni nedrīkst ekspluatēt, ja tā ir tukša.
- Pirms piepildīšanas pārliecinieties, ka ir aizvērts izplūdes vārsts
- Pārliecinieties, ka ūdens tvertne ir piepildīta vismaz minimālajā līmenī.
- Piepildot ūdens tvertni un ievietojot tajā materiālus, ievērojiet ūdens tvertnes paplātē norādītās maksimālā līmeņa atzīmes.

Lielā WTB	Piepildes līmenis
6	min. 4 cm
11	
15	
24	
35	
50	

Iztukšošana

IEVĒRĪBAI

Pirms ūdens tvertnes iztukšošanas ievērojiet zemāk dotos punktus:

- Pirms ūdens izlaišanas ļaujiet tam atdzist.
- Ekspluatācijas laikā izplūdes vārsts var pārkarst! Lūdzu, ievērojiet drošības norādes.
- Izplūdes vārstu atveriet lēnām, lai novērstu nekontrolētu ūdens izplūšanu.

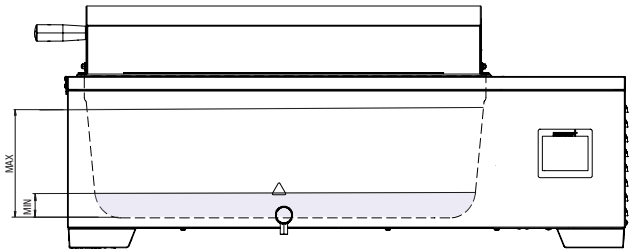

IESLĒGŠANA UN IZMANTOŠANA

Pamatdarbība — temperatūras iestatīšana

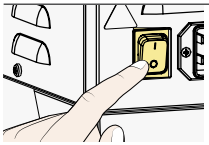

NOSPIEDIET,
lai ieslēgtu

TEMPERATŪRAS
izvēles

Set

RITENIS
iestatīšanai un apstiprināšanai

✓

Pamata darbība – pielāgotā skata iestatīšana

IESTATĪJUMI
izvēlēties

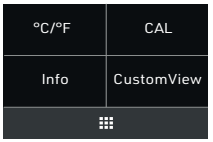

CustomView
izvēlēties

TEMPERATŪRA UN IESTATĪŠANA
izvēlēties un apstiprināt

✓

UTILIZĀCIJA

Uz šo izstrādājumu attiecas Eiropas Parlamenta un Eiropas Padomes direktīva 2012/19/EK par elektrisko un elektronisko iekārtu atkritumiem (EEIA). Šī iekārta ir laista tirgū pēc 2005. gada 13. augusta valstīs, kas jau ir iekļāvušas šo direktīvu savos tiesību aktos. Šo iekārtu nedrīkst utilizēt kopā ar parastajiem sadzīves atkritumiem. Lai saņemtu informāciju par utilizāciju, sazinieties ar iekārtas izplatītāju vai ražotāju. Visas iekārtas, kas ir inficētas, izplata infekciju vai piesārņotas ar veselībai bīstamiem materiāliem, netiek pieņemtas atpakaļ. Lūdzu, ievērojiet arī visus pārējos piemērojamos noteikumus šajā kontekstā.

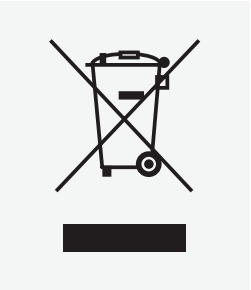

Piezīme Vācijai:
Iekārtu nedrīkst atstāt publiskajos vai komunālajos atkritumu pārstrādes vai savākšanas punktos.

HURTIGVEILEDNING – NORSK

Denne veiledningen gir deg en kort oversikt over betjeningen av Memmert-apparater, samt sikkerhetsforskrifter som må overholdes. Dette inneholder bare grunnleggende informasjon som er relevant for apparatet ditt. Se apparatets bruksanvisning for detaljert beskrivelse av individuelle funksjoner. Informasjon om apparattype, -størrelse og ytelsesdata finner du direkte på apparatets navneskilt. Detaljerte bruksanvisninger for apparatene er tilgjengelige online på:
www.memmert.com/user-manuals
Les gjennom hele bruksanvisningen før du arbeider med apparatet!

Skann for detaljert informasjonen!

SIKKERHET

⚠ ADVARSEL

Etter at deksler er fjernet, kan spenningsførende deler være tilgjengelig. Hvis du berører disse, kan du få elektrisk støt. Trekk ut støpslet før du skal fjerne deksler. Arbeid på det elektriske anlegget skal kun utføres av en elektriker.

⚠ ADVARSEL

Hvis det mates uegnet mategods inn i apparatet, kan det oppstå giftige eller eksplosjonsfarlig damp eller gass. Dermed kan apparatet eksplodere og mennesker kan bli alvorlig skadet eller forgiftet. Apparatet må kun mates med materialer/testgods som ikke utvikler giftig eller eksplosjonsfarlig damp under oppvarming.

⚠ FORSIKTIG

Varm damp kan bygge seg opp inne i apparatet. Du kan bli skåldet når du åpner lokket eller kommer i nærkontakt med vannoverflaten. Hold sikker avstand fra vannoverflaten når lokket åpnes og når du tar det av.

⚠ ADVARSEL

Bruk uten herdemedium kan føre til at apparatet blir overopphetet og utgjøre en brannfare. Ikke bruk vannbadet uten et herdemedium. Følg alltid minimumsnivået for brettet.

⚠ ADVARSEL

Flatene til apparatet og mategodset kan fortsatt være varme etter utkobling, avhengig av driften. Hvis du rører disse, kan du få brannskader. Bruk temperaturfaste bernehansker eller la apparatet bli kaldt etter utkobling.

⚠ ADVARSEL

Tappeventilen kan bli overopphetet når du tømmer vannbadet. Hvis du rører denne overflaten, kan du få brannskader. Bruk varmebestandige vernehansker for å slå tappeventilen på/av eller la herdemediet først avkjøles og tøm vannbadet når det har nådd en lunken temperatur.

Krav til betjeningspersonellet

Apparatet skal kun betjenes og vedlikeholdes av personer over myndighetsalder og som har fått opplæring i dette. Personell under opplæring eller utdannelse skal kun arbeide på apparatet under kontinuerlig oppsyn av en erfaren person. Reparasjoner skal kun utføres av elektriker. Forskriftene i den separate serviceveiledningen må da overholdes.

Endringer og ombygginger

Du skal ikke utføre endringer eller ombygginger på apparatet på egen hånd. Du skal ikke bygge på eller montere inn deler som ikke er godkjent av produsenten. Egne ombygginger eller endringer fører til at apparatets CE-samsvar opphører og at apparatet ikke kan brukes videre. Produsenten tar ikke ansvar for skader, farer eller personskader som oppstår på grunn av egne ombygginger eller endringer eller på grunn av manglende overholdelse av forskriftene i denne veiledningen.

Tiltak ved feil og uregelmessigheter

Apparatet skal kun brukes i feilfri stand. Hvis du som operatør oppdager uregelmessigheter, feil eller skade, må du omgående ta apparatet ut av drift og informere din overordnede.

Slå av apparatet i en nødssituasjon

Slå på På/Av-bryteren på apparatet og koble fra strømstøpselet. Da kobles apparatet fra strømnettet på alle polene.

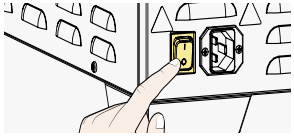

Anvendte direktiver og standarder

▶ Direktiv 2014/30/EU endret

Rådsdirektiv for tilnærming av rettslige forskrifter i medlemsstatene vedrørende elektromagnetisk kompatibilitet.
Hertil overholdte standarder:
EN 61326-1:2013

▶ Direktiv 2014/35/EU endret

Rådsdirektiv for tilnærming av rettslige forskrifter i medlemsstatene vedrørende elektriske driftsmidler for bruk innenfor bestemte spenningsgrenser. Hertil overholdte standarder:
EN 61010-1:2010, EN 61010-1:2010/A1:2019/AC:2019-04, EN 61010-1:2010/A1:2019; EN IEC 61010-2-010:2020

Tiltenkt bruk

WTBxx	Memmert-vannbad er beregnet for indirekte herding av prøver eller materialer. Vann er ment å brukes som herdemedium. Et bredt utvalg av prøver herdes i et område fra ca. 5 °C over romtemperatur til 100 °C. Dette kan gjøres i egnede beholdere slik som prøverør, Erlenmeyer-flasker osv., eller hvis prøven som skal herdes er egnet, i direkte kontakt med herdemediet. Det er ikke mulig å inkludere alle mulige apparater. Applikasjonen kan brukes etter operatørens skjønn og er under deres ansvar.

Feil bruk

All annen bruk er feilaktig bruk og kan føre til farer og skader. Apparatet er ikke eksplosjonsbeskyttet (det samsvarer ikke med bransjeorganisasjonens forskrift VBG 24). Apparatet må kun mates med materialer og stoffer som ved den angitte temperaturen ikke utvikler giftig eller eksplosjonsfarlig damp eller ikke kan eksplodere, sprenges eller antennes av seg selv. Ikke bruk apparatet til å tørke, dampe eller brenne inn lakk eller lignende stoffer der løsemidler sammen med luft kan danne en eksplosjonsfarlig blanding. Hvis det er tvil om materialegenskapene vedrørende dette, skal ikke dette mates inn i apparatet. Eksplosjonsfarlige gass-luft-blandinger må ikke oppstå verken inne i arbeidskammeret eller i umiddelbar nærhet av apparatet.

Apparatoversikt

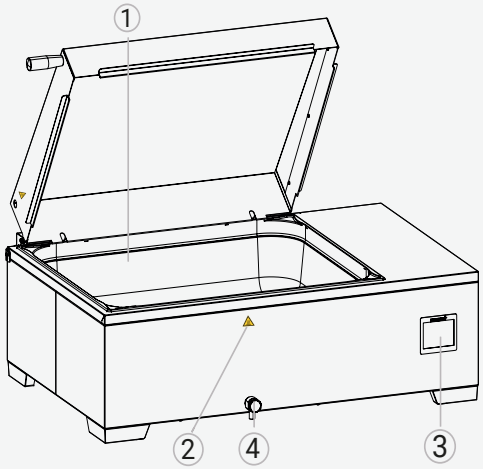

1 Skuff i rustfritt stål
2 Forsiktig varm"-merking
3 Berøringsskjerm 3,5"
4 Utløpsventil

Tilkoblinger og grensesnitt

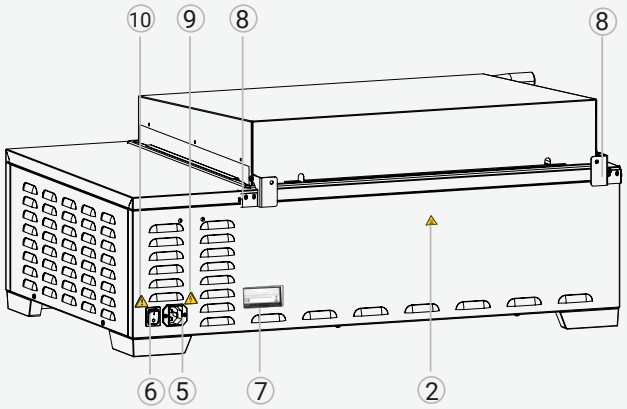

1 Støpsel
2 Hovedbryter
3 Navneskilt
4 Lokkfeste
5 Attention"-merking
6 Merking "Fare for elektrisk støt

Betegnelse (navneskilt)

1 Typebetegnelse
2 Driftsspenning
3 Anvendt standard
4 Beskyttelsesgrad
5 CE-godkjent
6 Produsentens adresse
7 Deponeringsnotat
8 Nominell temperatur
9 Tilkoblings-/effektvurderinger
10 Apparatnummer

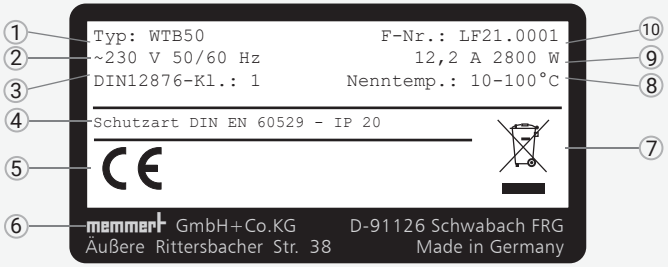

⚠ ADVARSEL

Kondens i de elektriske komponentene kan forårsake kortslutning. Etter å ha transportert eller lagret enheten under fuktige forhold, må du ta den ut av emballasjen og la den ventilere i minst 24 timer under normale miljøforhold. Enheten skal ikke kobles til strømforsyningen i løpet av denne tiden.

⚠ FORSIKTIG

På grunn av apparatets tunge vekt, kan du skade deg selv hvis du prøver å løfte det. Vær oppmerksom på antall personer som skal bære utstyr.

⚠ FORSIKTIG

Apparatet kan velte og skade deg. Ikke transporter apparatet når det er åpent hvis et lokk er montert. Vipp aldri apparatet og transporter det bare tomt og i oppreist stilling.

⚠ FORSIKTIG

Hender eller føtter kan bli klemt når du transporterer og installerer apparatet. Bruk vernehansker og -sko. Ta bare tak i apparatet nedenfor på sidene mellom de monterte justerbare føttene.

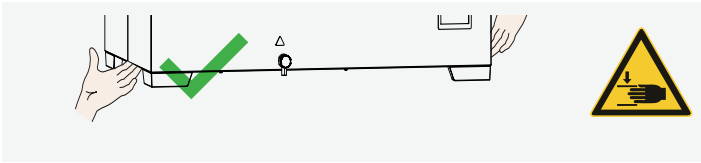

Oppstilling

⚠ FORSIKTIG

Hvis apparatet er plassert på en ujevn overflate, kan det velte og skade deg eller andre mennesker. Plasser alltid apparatet på en jevn, bærende anti-glidningsoverflate.

⚠ FORSIKTIG

Apparatets overflater kan overopphetes under drift og overopphete varmefølsomme overflater i nærheten av apparatet. Plasser alltid apparatet på en varmebestandig overflate og oppretthold den angitte klaringen rundt apparatet.

Avstanden mellom veggen og baksiden av apparatet må være minst 15 cm. Avstanden fra taket må ikke være mindre enn 75 cm, og sideavstanden fra vegger eller apparater i nærheten må ikke være mindre enn 30 cm. Det må alltid garanteres tilstrekkelig luftsirkulasjon i nærheten av apparatet.

Idriftsetting

LES DETTE

Første gang apparatet brukes, skal det ikke stå uten tilsyn før det har nådd inert tilstand.
Overhold de landsspesifikke forskriftene for tilkobling. Følg tilkoblings- og effektvurderingen (se typeskiltet og de tekniske dataene). Sørg for en sikker sikkerhetsdørforbindelse.

Legg nettkabelen slik at

- man ikke kan snuble over den
- den ikke kan komme i berøring med varme deler
- den alltid er tilgjengelig og oppnåelig og hurtig kan trekkes ut, slik som f.eks. ved feil eller i nødsituasjoner

FYLLE OG TØMME APPARAT

Påfylling

LES DETTE

Følg følgende punkter før du fyller vannbadet:

- Vannbadet kan ikke brukes mens det er tomt.
- Kontroller at utløpsventilen er lukket før påfylling
- Overhold minimumsnivået for vannbadet.
- Overhold det maksimale påfyllingsnivået når du fyller og laster vannbadet, som er merket med hakkene i vannbadbrettet.

Stor WTB	Påfyllingsnivå
6	min. 4 cm
11	
15	
24	
35	
50	

Tømme

LES DETTE

Følg følgende punkter før du tømmer vannbadet:

- La vannet avkjøles før det dreneres.
- Utløpsventilen kan bli overopphetet under drift, følg sikkerhetsinstruksjonene.
- Åpne utløpsventilen sakte for å hindre at vann lekker ut ukontrollert.

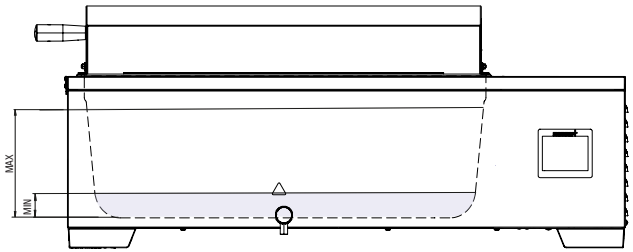

AKTIVERING OG BETJENING

Grunnleggende drift – Innstilling av temperatur

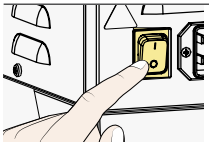

TRYKK
for å skru på

TEMPERATUR
velg

Set

BLA
for å stille og bekrefte

✓

Grunnleggende drift – Innstilling av CustomView

INNSTILLINGER
velg

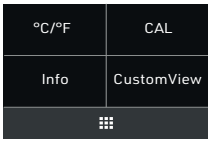

CustomView
velg

TEMPERATUR OG SETT
bruk og bekreft

✓

DEPONERING

Dette produktet er underlagt Europaparlamentet og Rådets direktiv 2012/19/EF om avfall av elektrisk og elektronisk utstyr (WEEE). Dette apparatet ble lasert på markedet etter 13. august 2005 i land som allerede har integrert dette direktivet i sine nasjonale lover. Det kan ikke avhendes i normalt husholdningsavfall. For deponering, kontakt forhandleren eller produsenten. Alle apparater som er smittet, smittsomme eller forurenset med helsefarlige materialer er ekskludert fra retur. Følg også alle andre forskrifter som gjelder i denne sammenhengen.

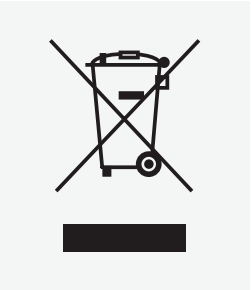

Merknad for Tyskland:
Apparatet kan ikke bli stående på offentlige eller kommunale gjenvinnings- eller returpunkter.

SNABBSTARTHANDBOK – SVENSKA

Den här guiden ger en kort överblick över Memmert-enheter och de säkerhetsföreskrifter som du måste följa. Den innehåller endast grundläggande initial information som är relevant för din enhet. Se bruksanvisningen fördin enhet för detaljerade beskrivningar av enskilda funktioner. Information om typ av enhet, storlek och prestanda finns direkt på enhetens typskylt. Detaljerade bruksanvisningar för dina enheter finns online på:
www.memmert.com/user-manuals
Läs alltid hela bruksanvisningen innan du använder enheten!

Skanna för detaljerad information!

SÄKERHET

⚠ VARNING

När du har tagit bort skydden kan strömförande delar vara exponerade. Om du rör vid dessa kan det leda till elchock. Koppla bort nätkontakten innan du tar bort eventuella skydd. Arbete på elsystemet får endast utföras av kvalificerad personal.

⚠ VARNING

När enheten lastas med olämplig belastning kan giftiga eller explosiva ångor eller gaser alstras. Det kan leda till att enheten exploderar och personer kan skadas allvarligt eller förgiftas. Enheten får endast lastas med material/testföremål som inte bildar giftiga eller explosiva ångor vid uppvärmning.

⚠ OBSERVERA

Varm ånga kan byggas upp inuti enheten. Du kan skållas när du öppnar locket eller kommer i nära kontakt med vattenytan. Håll ett säkert avstånd från vattenytan när du öppnar locket och när du tar bort det.

⚠ VARNING

Användning utan anlöpningsmedium kan göra att enheten överhettas och utgör en brandrisk. Använd inte vattenbadet utan ett anlöpningsmedium. Följ alltid lägsta fyllnadsnivå för brickan.

⚠ VARNING

Beroende på användning kan ytorna i enheten och beskickningsmaterialet fortfarande vara mycket varma efter att enheten har stängts av. Att röra vid dessa ytor kan orsaka brännskador. Använd värmebeständiga skyddshandskar eller vänta till enheten svalnar innan du rör den.

⚠ VARNING

Avloppsventilen kan bli överhettad när du tömmer vattenbadet. Att röra vid dess ytor kan orsaka brännskador. Använd värmebeständiga skyddshandskar för att sätta på/stänga av avloppsventilen eller låt anlöpningsmediet svalna först och töm vattenbadet när det har nått en ljummet temperatur.

Krav på operativ personal

Enheten får endast användas och underhållas av personer som är i laglig ålder och har instruerats i enlighet därmed. Personal som ska utbildas, instrueras eller som genomgår allmän utbildning får endast arbeta med enheten under kontinuerlig övervakning av en erfaren person. Reparationer får endast utföras av kvalificerade elektriker. Reglerna i den separata serviceanvisningen måste följas.

Förändringar och modifieringar

Inga obehöriga förändringar eller modifieringar får göras på enheten. Delar som inte har godkänts av tillverkaren får inte läggas till eller sättas in. Obehöriga ändringar eller förändringar resulterar i att CE-försäkran om överensstämmelse förlorar sin giltighet och enheten kan inte längre användas. Tillverkaren ansvarar inte för skador, faror eller personskador som uppstår till följd av obehöriga förändringar eller modifieringar eller från att reglerna i denna manual inte följs.

Beteende vid bristande funktionsförmåga och oegentligheter

Enheten får endast användas i ett felfritt skick. Om du som operatör märker oegentligheter, bristande funktionsförmåga eller skador ska du omedelbart ta enheten ur drift och informera din överordnade.

Avstängning av enheten i en nödsituation

Tryck på strömbrytaren på enheten och koppla bort nätkontakten. Detta kopplar bort enheten från strömförsörjningen vid alla poler.

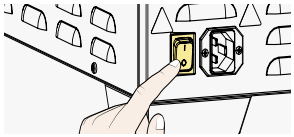

Tillämpade direktiv och standarder

▶ Direktiv 2014/30/EU – ändrat

Rådets direktiv om uppskattning av medlemsstaternas lagstiftning om elektromagnetisk kompatibilitet.

Standarder som uppfylls:

EN 61326-1:2013

▶ Direktiv 2014/35/EU – ändrat

Rådets direktiv om harmonisering av medlemsstaternas lagstiftning om elektrisk utrustning utformad för att användas inom vissa spänningsgränser. Standarder som uppfylls:

EN 61010-1:2010, EN 61010-1:2010/A1:2019/AC:2019-04, EN 61010-1:2010/A1:2019; EN IEC 61010-2-010:2020

Avsedd användning

WTBxx	Memmerts vattenbad är avsedda för indirekt anlöpning av prover eller material. Vatten är tänkt att användas som anlöpningsmedium. Ett stort antal prover anlöps i ett intervall från ca. 5 °C över rumstemperatur till 100 °C. Detta kan göras i lämpliga kärl såsom provrör, Erlenmeyer-kolvar etc., eller om provet som ska anlöpas är lämpligt, i direkt kontakt med anlöpningsmediet. Det är inte möjligt att inkludera alla möjliga applikationer. Applikationen sker enligt operatörens eget gottfinnande och under deras ansvar.

Felaktig användning

All annan användning är felaktig och kan leda till faror och skador. Enheten är inte explosionssäker (överensstämmer inte med den tyska hälso- och säkerhetsföreskriften VBG 24). Enheten får endast laddas med material och ämnen som inte kan frigöra giftiga eller explosiva ångor vid inställd temperatur och som inte kan explodera, brista eller antändas. Enheten får inte användas för att torka, dunsta och härda färger eller liknande material vars lösningsmedel kan bilda en explosiv blandning när den kombineras med luft. Om det råder tvivel om materialens sammansättning får de inte placeras i enheten. Potentiellt explosiva gas-luftblandningar får inte bildas varken i arbetskammaren eller i närheten av enheten.

Översikt över enheten

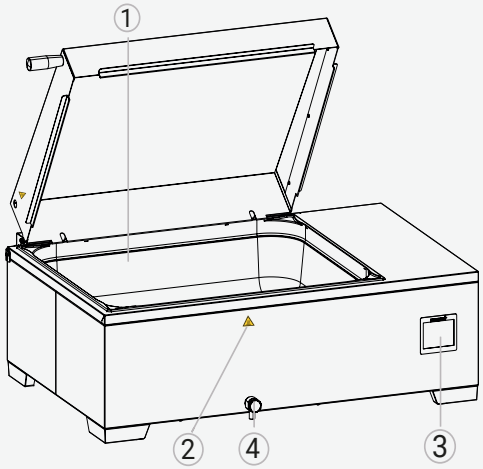

1 Rostfritt stålbricka
2 Varning varm"-märkning
3 Pekskärm 3,5"
4 Utloppsventil

Anslutningar och gränssnitt

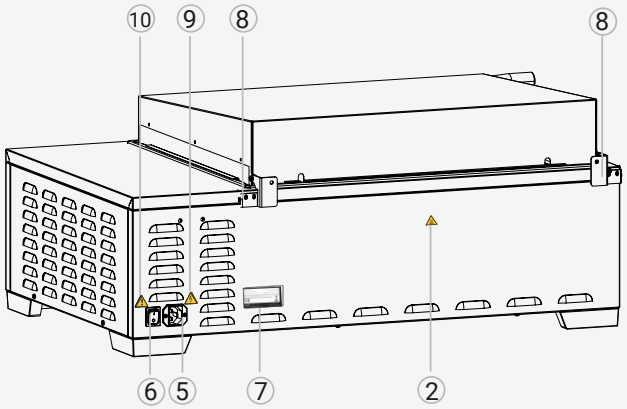

5 Nätkontakt
6 Huvudbrytare
7 Namnskylt
8 Lockfästning
9 Attention"-märkning
10 Märkning "Risk för elektrisk stöt

Beteckning (typskylt)

1 Typbeteckning
2 Driftspänning
3 Tillämpad standard
4 Skyddsklass
5 CE-konformitet
6 Tillverkarens adress
7 Anteckning om bortskaffande
8 Nominal temperatur
9 Anslutnings/effektgradering
10 Enhetsnummer

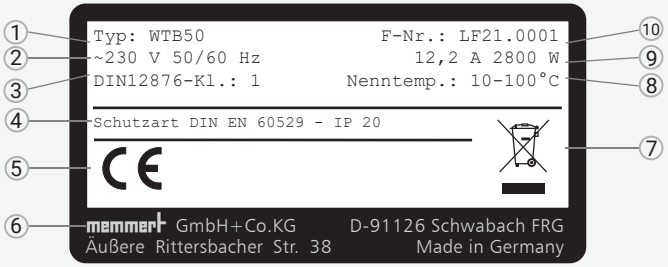

⚠ VARNING

Kondensation i de elektriska komponenterna kan orsaka kortslutning. Efter att du har transporterat eller förvarat enheten under fuktiga förhållanden ska du ta ut den ur förpackningen och låta den ventileras i minst 24 timmar under normala miljöförhållanden. Anslut inte enheten till elnätet under den här tiden.

⚠ OBSERVERA

Enheten kan välta och skada dig. Om ett lock är monterat ska du inte transportera enheten när det är öppet. Luta aldrig enheten och transportera den bara tom och i upprätt läge.

⚠ OBSERVERA

På grund av enhetens tunga vikt kan du skada dig själv om du försöker lyfta den. Observera det antal personer som krävs för att bära utrustningen.

⚠ OBSERVERA

Du kan få händer eller fötter klämda när du transporterar och monterar enheten. Använd skyddshandskar och skyddsskor. Ta endast tag i enheten nedan på sidorna mellan de monterade höjdinställningsbara fötterna.

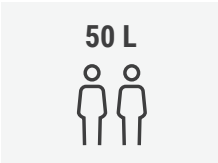

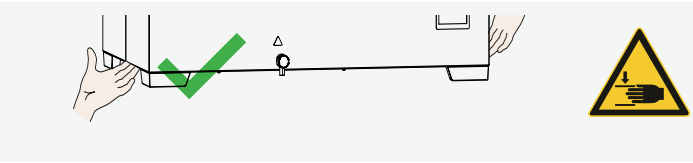

Ställa in

⚠ OBSERVERA

Om enheten är placerad på en ojämn yta kan den välta och skada dig eller andra människor. Placera alltid enheten på en jämn, bärande och halksäker yta.

⚠ OBSERVERA

Enhetens ytor kan överhettas under drift och överhettas värmekänsliga ytor i närheten av enheten. Placera alltid enheten på en värmebeständig yta och håll det angivna avståndet runt enheten.

Avståndet mellan vägg och baksidan av enheten måste vara minst 15 cm. Avståndet från taket får inte vara mindre än 75 cm och sidoavståndet mellan väggar eller enheten får inte vara mindre än 30 cm. Tillräcklig luftcirkulation i närheten av enheten måste alltid garanteras.

Idrifttagande

OBSI

Första gången enheten används får den inte lämnas utan tillsyn förrän den har nått sitt stabila läge.
Observera de nationella bestämmelserna vid anslutning. Observera anslutnings- och effektklassificeringarna (se typskylten och tekniska data). Se till att upprätta en säker jordad anslutning.

Placera strömkabeln på ett sätt som innebär att:

- den inte utgör en snubbelrisk
- den inte kan komma i kontakt med några varma delar
- den är lätt tillgänglig hela tiden och kan dras av snabbt, till exempel vid störningar eller i en nödsituation

FYLLA PÅ OCH TÖMMA ENHETEN

Fylla på

OBSI

Observera följande punkter innan du fyller på vattenbadet:

- Vattenbadet får inte användas när det är tomt.
- Kontrollera att utloppsventilen är stängd innan du fyller på vattenbadet
- Följ lägsta fyllnadsnivå för vattenbadet.
- Observera den högsta fyllnadsnivån vid fyllning och påfyllning av vattenbadet, vilket markeras med skårorna i vattenbadets bricka.

Stor WTB	Fyllningsnivå
6	min 4 cm
11	
15	
24	
35	
50	

Tömma

OBSI

Observera följande punkter innan du tömmer vattenbadet:

- Låt vattnet svalna innan det dräneras.
- Utloppsventilen kan överhettas under drift, följ säkerhetsanvisningarna.
- Öppna utloppsventilen långsamt för att förhindra att vatten läcker ut okontrollerat.

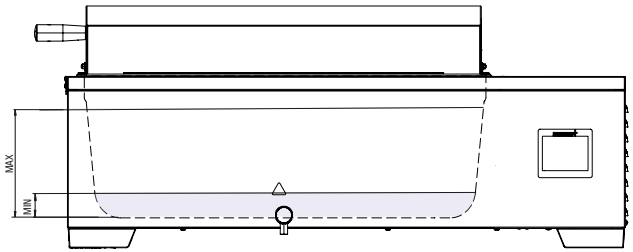

SLÅ PÅ OCH ANVÄNDA

Grundläggande drift – ställa in temperaturen

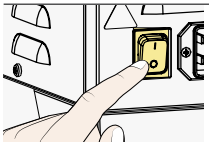

TRYCK PÅ KNAPPEN
för att slå på

TEMPERATUR
välj

Set

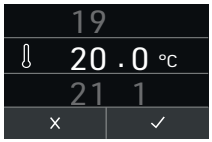

RULLA
för att ställa in och bekräfta

✓

Grundläggande drift – ställa in specialvy

INSTÄLLNINGAR
välj

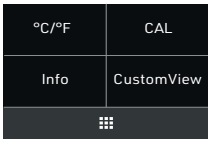

CustomView
välj

TEMPERATUR OCH INSTÄLLNING
verkställ och bekräfta

✓

BORTSKAFFANDE

Denna produkt omfattas av Europaparlamentets och rådets direktiv 2012/19/EG om avfall som utgörs av eller innehåller elektriska eller elektroniska produkter (WEEE). Denna enhet har släppts på marknaden efter 13 augusti 2005 i länder som redan har integrerat detta direktiv i sina nationella lagar. Det får inte bortskaffas som vanligt hushållsavfall. Kontakta din återförsäljare eller tillverkaren för bortskaffande. Alla enheter som är infekterade, smittsamma eller förorenade med hälsofarliga material är uteslutna från retur. Se också alla andra regler som är tillämpliga i detta sammanhang.

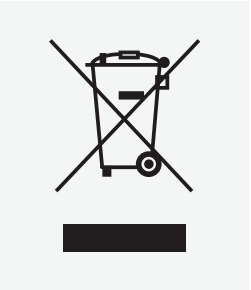

Notering för Tyskland:
Enheten får inte lämnas på offentliga eller kommunala återvinnings- eller uppsamlingsplatser.

MANUFACTURER AND CUSTOMER SERVICE

Memmert GmbH + Co. KG
Willi-Memmert-Str. 90-96
D-91186 Büchenbach
Germany

Phone +49 9122 925-0
Fax +49 9122 14585
E-Mail sales@memmert.com
Internet www.memmert.com

CUSTOMER SERVICE

Phone +49 9171 9792 - 911
Fax +49 9171 9792 - 979
E-Mail service@memmert.com

Dokument *Kurzanleitung*
Nummer *D49016*
Stand *05/2023*

Englisch | Dänisch | Estnisch | Finnisch
Lettisch | Litauisch | Norwegisch | Schwedisch